PARIS

Anleitung

LACUNZA®

Lacunza gratuliert Ihnen zu Ihrer Wahl.
Mit der Zertifizierung nach ISO 9001 garantiert Lacunza die Qualität seiner Geräte und ist bestrebt, die Bedürfnisse seiner Kunden zu erfüllen.
Lacunza verfügt über mehr als 50 Jahre Erfahrung und setzt bei der Entwicklung und Herstellung seiner gesamten Produktpalette fortschrittliche Technologien ein. Dieses Dokument wird Ihnen helfen, Ihr Gerät unter den besten Bedingungen für Ihren Komfort und Ihre Sicherheit zu installieren und zu benutzen.

INDEX

1. PRÄSENTATION DES GERÄTS 3
1.1. Allgemeine Merkmale 3
1.2. Sicherheitsabstände PARIS 700, 800, 1000 10
1.3. Sicherheitsabstände PARIS MURAL 700, 800, 1000 11
1.4. Sicherheitsabstände PARIS CLID 700, 800 12
1.5. Sicherheitsabstände PARIS CLID MURAL 700, 800 13
2. ANWEISUNGEN FÜR DEN INSTALLATEUR 14
2.1. Hinweis für installateure 14
2.2. Der Aufstellungsraum 14
2.2.1. Belüftung der Räumlichkeiten 14
2.2.2. Standort des Geräts 14
2.3. Montage der Einheit 14
2.3.1. Boden 14
2.3.2. Vor-Inbetriebnahme-Kontrollen 15
2.3.3. Vorbereitung der Außenluftansaugung 15
2.3.4. Anschluss an de Schornstein 16
2.3.5. Link Turbine-potentiometer 16
2.4. Der Schornstein 16
2.5. Einbau von Paris Mural 17
3. GEBRAUCHNASWEISUNGEN 19
3.1. Brennstoffe 19
3.2. Beschreibung der Bestandteile des Geräts 21
3.2.1. Bedienelemente 21
3.3. Zündung 22
3.4. Sicherheit 22
3.5. Brennstofffülllung 22
3.6. Betrieb 23
3.7. Ascheentfernung 24
3.8. Deflektor 24
3.9. Elektrisches System 25
4. WARTUNG UND WICHTIGE TIPPS 26

4.1. Wartung des Geräts 26
4.1.1. Brennkammer 26
4.1.2. Innenraum des Geräts 26
4.1.3. Rauchabzug 26
4.1.4. Glasscheibe 26
4.1.5. Lackierte Teile aus Blech oder Gusseisen 27
4.1.6. Elektrisches System 27
4.1.7. Lufteinlassregister 27
4.2. Wartung von Abgasrohren 27
4.3. Wichtige Hinweise 27
5. URSACHEN DER FEHLFUNKTION 28
6. Explosionszeichnung 29
7. PRODUKT-RECYCLING 33
8. LEISTUNGSERKLÄRUNG 34

1. PRÄSENTATION DES GERÄTS

Um einen optimalen Betrieb des Gerätes zu gewährleisten, empfehlen wir Ihnen, diese Anleitung vor dem ersten Einschalten des Gerätes sorgfältig zu lesen. Sollten Probleme oder Fragen auftauchen, bitten wir Sie, sich an Ihren Händler zu wenden, der für eine optimale Zusammenarbeit sorgen wird.

Um das Produkt zu verbessern, behält sich der Hersteller das Recht vor, bei der Aktualisierung dieser Publikation ohne vorherige Ankündigung Änderungen vorzunehmen.

Bei Lacunza-Kaminöfen handelt es sich um hochwertige Feuerstätten speziell für den Abbrand von Holz. Sie bestehen überwiegend aus Guss, Stahlblech, Edelstahl, Vermiculite und Glaskeramik.

Das Türglas ist für hohe Temperaturen ausgelegt und hält den Temperaturschwankungen stand. Die Feuerraumauskleidung ist aus hochhitzefestem Material.

Sie haben ein Produkt mit neuester Verbrennungstechnik und hohem Qualitätsstandard erworben. Durch ständige Weiterentwicklung unserer Öfen ist es uns gelungen, Verbrennungstechnik auf höchstem Niveau in unsere Kaminöfen zu integrieren.

Voraussetzung für eine effiziente und zugleich saubere Verbrennung sowie einen sicheren und reibungslosen Betrieb Ihres Kaminofens ist, dass Sie diese Anleitung Sorgfältig lesen.

Bitte bewahren Sie diese Anleitung gut auf.

WARNUNG: Eine fehlerhafte Installation kann schwerwiegende Folgen haben.
Es ist unerlässlich, dass die Installation und die erforderliche periodische Wartung von einem autorisierten Installateur durchgeführt werden, und zwar immer in Übereinstimmung mit den Spezifikationen der in den einzelnen Ländern geltenden Vorschriften und dieser Anleitung.

1.1. Allgemeine Merkmale

		Einheit	PARIS 700	PARIS 700 CLID	PARIS 800	PARIS 800 CLID	PARIS 1000
	Betriebsmittel	-	Intermittierendes				
	Klassifizierung der Ausrüstung	-	Typ CM	Typ BE	Typ CM	Typ BE	Typ CM
	Bevorzugter Brennstoff	-	Scheitholz Feuchtigkeitsgehalt ≤ 25 %				
	Indirekte Heizfunktion	-	NEIN				
Werte bei Nennleistung	Nennleistung in der Umgebung (Direkte) (P_{nom})	kW	7	9.5	9.5	10	11,2
	Leistung bei P_{nom} (η_{nom})	%	82	79	79	79	78
	CO emissionen um 13% O_2 bei P_{nom} (CO_{nom})	mg/m³	1130	1153	750	1153	647
	NO_x emissionen um 13% O_2 bei P_{nom} (NO_{Xnom})	mg/m³	79	118	123	118	104
	OGC emissionen um 13% O_2 bei P_{nom} (OGC_{nom})	mg/m³	70	67	64	67	31
	PM emissionen um 13% O_2 bei P_{nom} (PM_{nom})	mg/m³	27	27	30	27	11
	Optimaler Unterdruck beim Schornstein bei P_{nom} (p_{nom})	Pa	12	12	12	11	12
	Abgastemperatur bei P_{nom} (T_{nom})	°C	231	280	316	283	280
	Abgastemperatur nach dem Rauchgasstutzen bei P_{nom}	°C	277	336	379	340	336
	Nachlegeintervalle des Brennstoffe bei P_{nom}	h	1	1	1	1	1
	Rauchgasstrom bei P_{nom}	g/s	6.1	8	7.4	8.8	10.3
	Brennholzverbrauch bei P_{nom}	kg/h	2	2.9	3	3.2	3.4

Werte bei Teillastleistung	Leistung bei Umgebungsteilbelastung (Direkte) (P_{parc})	kW	-	-	-	-	5.8
	Leistung bei P_{parc} (η_{parc})	%	-	-	-	-	78
	CO emissionen um 13% O_2 bei P_{parc} (CO_{parc})	mg/m³	-	-	-	-	1486
	NO_x emissionen um 13% O_2 bei P_{parc} (NO_{Xparc})	mg/m³	-	-	-	-	121
	OGC emissionen um 13% O_2 bei P_{parc} (OGC_{parc})	mg/m³	-	-	-	-	113
	PM emissionen um 13% O_2 bei P_{parc} (PM_{parc})	mg/m³	-	-	-	-	23
	Optimaler Unterdruck beim Schornstein bei P_{parc} (p_{parc})	Pa	-	-	-	-	6
	Abgastemperatur bei P_{parc} (T_{parc})	°C	-	-	-	-	286
	Temperaturklasse des Schornsteins	-	T400	T400	T400	T400	T400
	Abmessungen der Verbrennungskammer						
	Breite	mm	604	660	704	760	904
	Tiefe	mm	290	290	290	290	290
	Nutzbare Höhe	mm	235	235	235	235	235
	Abmessungen des Scheitholz	cm	60	60	70	70	90
	Heizvolumen (45W/m³) bei P_{nom}	m³	156	211	211	222	249
	Volumen des Ascheksten	L	0.9	0.9	0.9	0.9	0.9
	Gewicht	kg	113 (Mural 89)	113 (Mural 89)	125 (Mural 99)	125 (Mural 99)	152 (Mural 120)
	Rauchabzugsdurchmesser (d_{out})	mm	150	150	150	150	150
	Elektrische Wechselspannung	V	230	230	230	230	230
	Frequenz der elektrischen Spannung	Hz	50	50	50	50	50
	Maximaler Stromverbrauch (el_{max})	kW	0.024	0.024	0.024	0.024	0.072
	Minimaler Energieverbrauch (el_{min})	kW	0	0	0	0	0
	Leistungsaufnahme im Standby-Betrieb (el_{SB})	kW	0	0	0	0	0
	Art der Heizleistung/Innentemperaturregelung	Einstufig ohne Innentemperaturregelung					
	Energie-Effizienzklasse	-	A+	A	A	A	A
	Energie-Effizienz-Index (EEI)	-	109	106	105	105	104
	Saisonale Energieeffizienz der Raumheizung (η_s)	%	72	70	69	69	69
	Mehrfachbelegung raumluftunabhängig	-	✓	✓	✓	✓	✓
	Mehrfachbelegung raumluftabhängig	-	-	-	-	-	-

Notiz: Die in der obigen Tabelle angegebenen Werte beruhen auf Tests, die gemäß der Norm UNE-EN 16510 mit Buchenstämmen mit einer Luftfeuchtigkeit von höchstens 18 % und dem jeweils angegebenen Unterdruck durchgeführt wurden.

Achtung: Dieses Gerät ist für den Betrieb mit den in dieser Gebrauchsanweisung angegebenen Brennstoffen, dem Feuchtigkeitsgrad des Brennstoffs, den Brennstoffbeladungen, den Intervallen der Brennstoffbeladung, dem Schornsteinzug und der Installationsart ausgelegt und vorbereitet. Die Nichtbeachtung dieser Anweisung kann zu Problemen mit der Einheit führen (Verschlechterung, Langlebigkeit usw.), die nicht durch die Lacunza-Garantie abgedeckt sind.

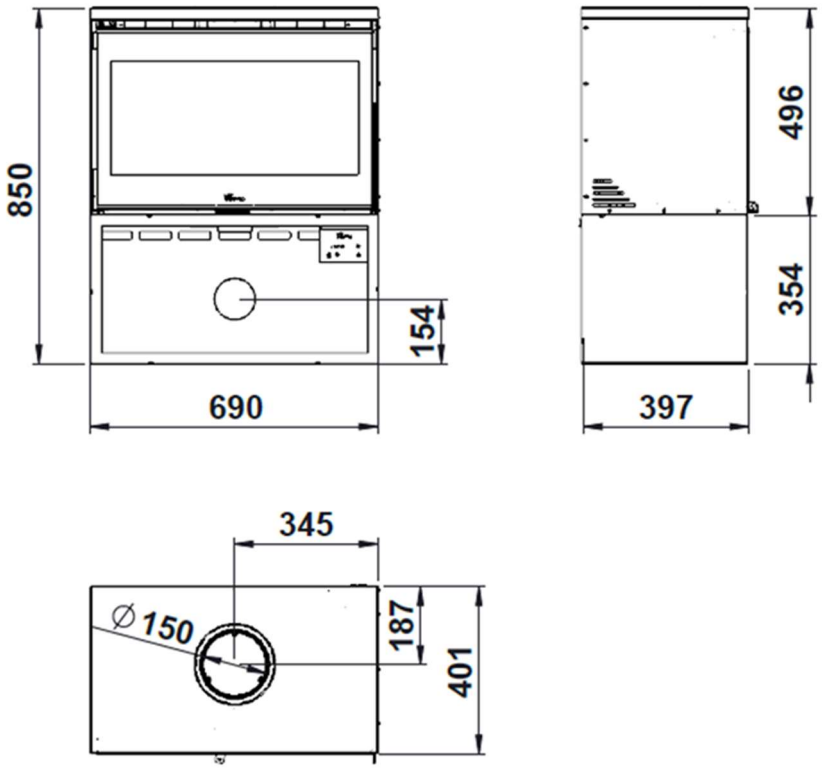

Figura n°1 - Abmessungen in mm des Produkts PARIS 700

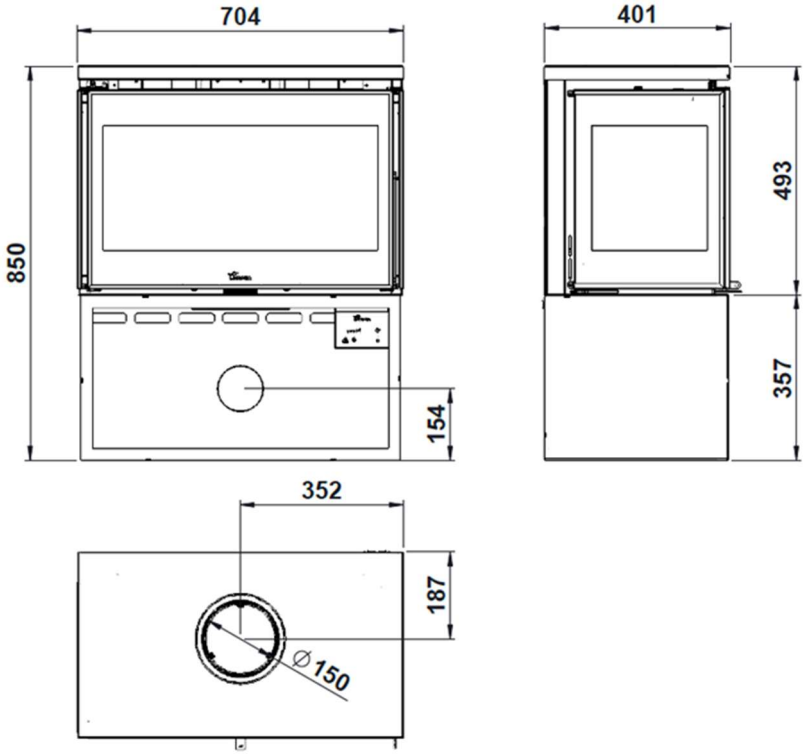

Figura n°2 - Abmessungen in mm des Produkts PARIS 700 CLID

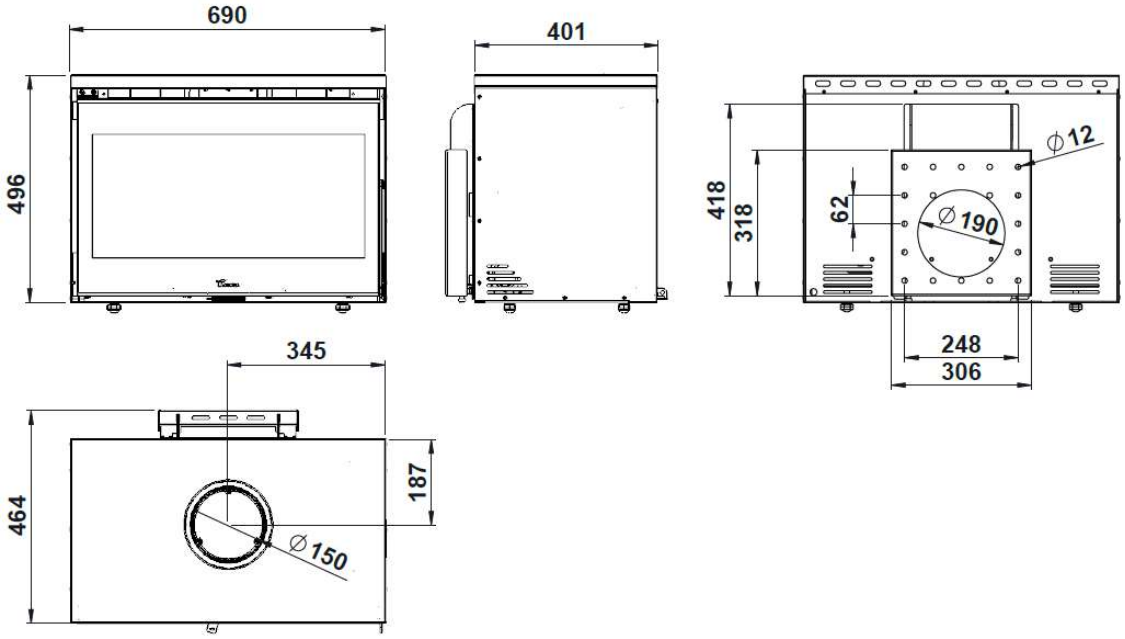

Figura n°3 - Abmessungen in mm des Produkts PARIS 700 MURAL

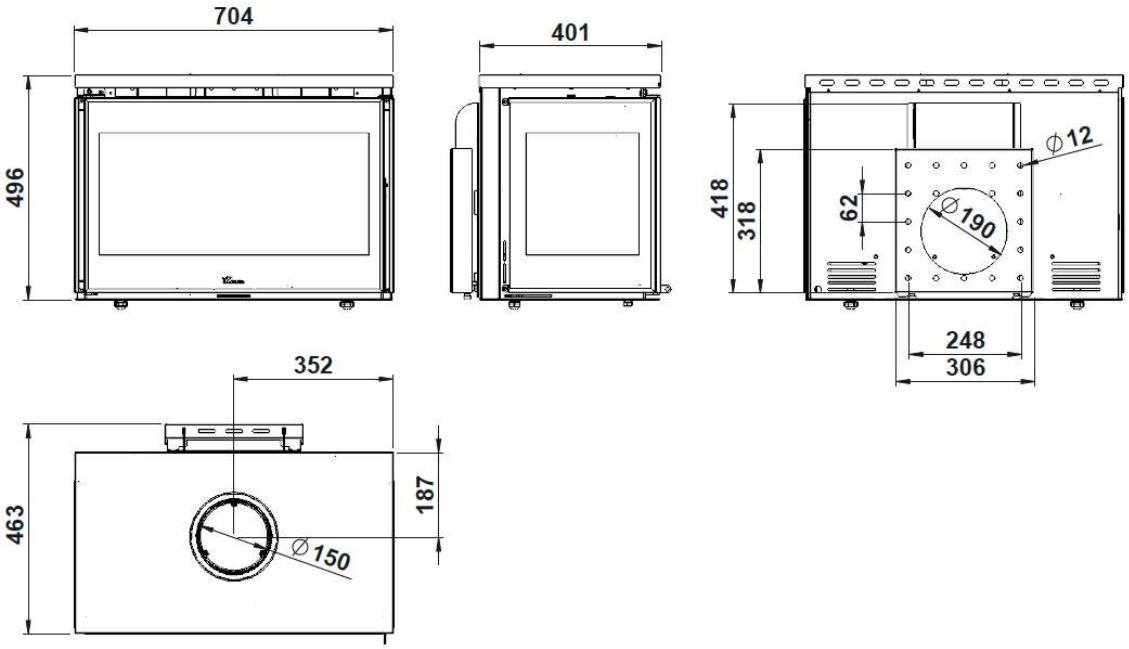

Figura n°4 - Abmessungen in mm des Produkts PARIS 700 CLID MURAL

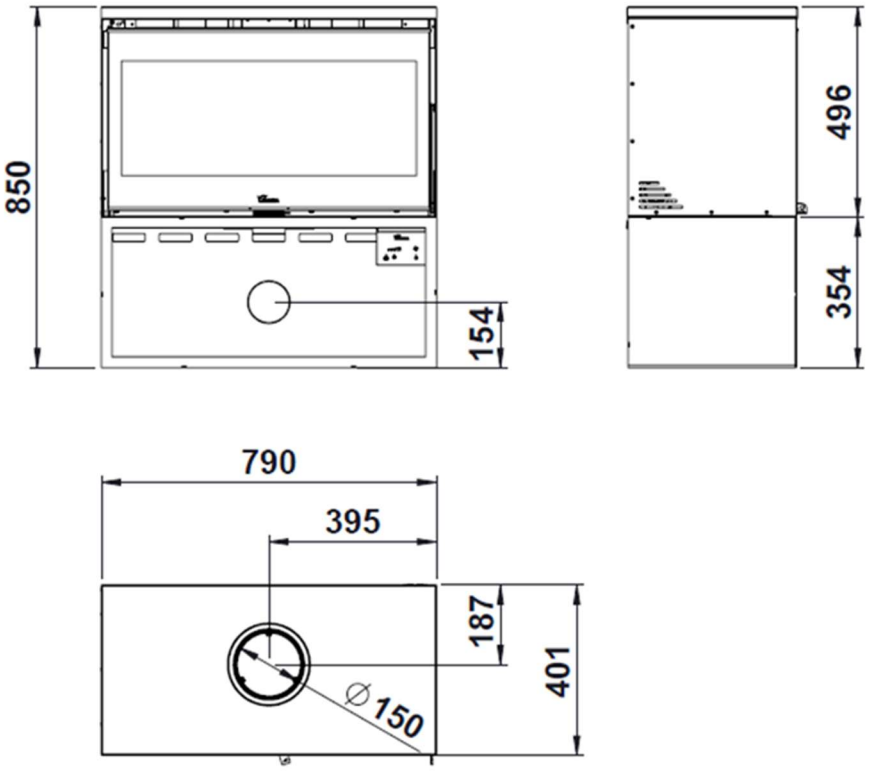

Figura n°5 - Abmessungen in mm des Produkts PARIS 800

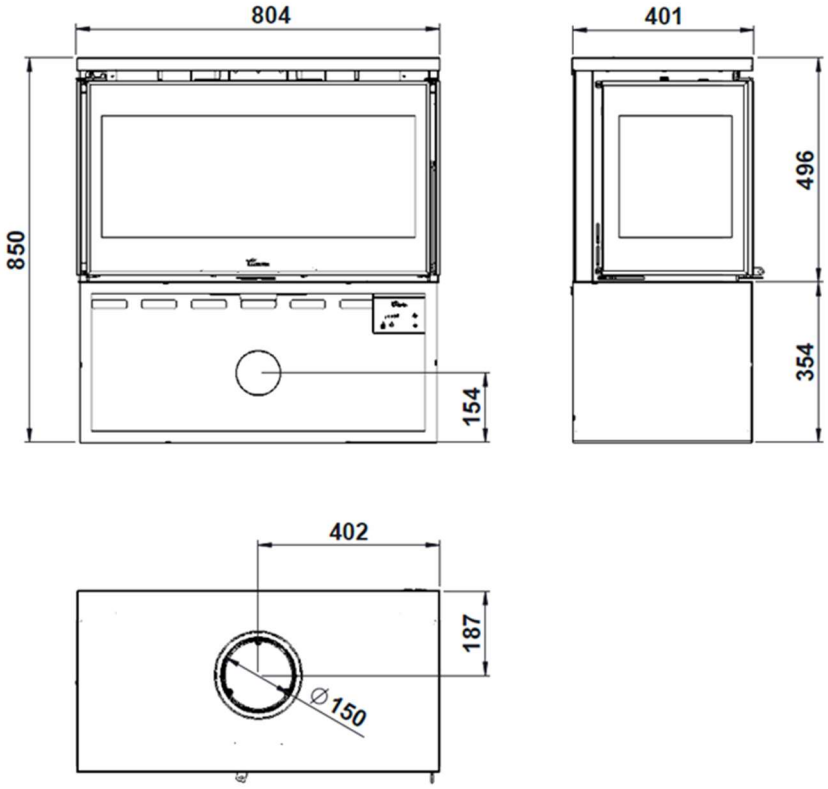

Figura n°6 - Abmessungen in mm des Produkts PARIS 800 CLID

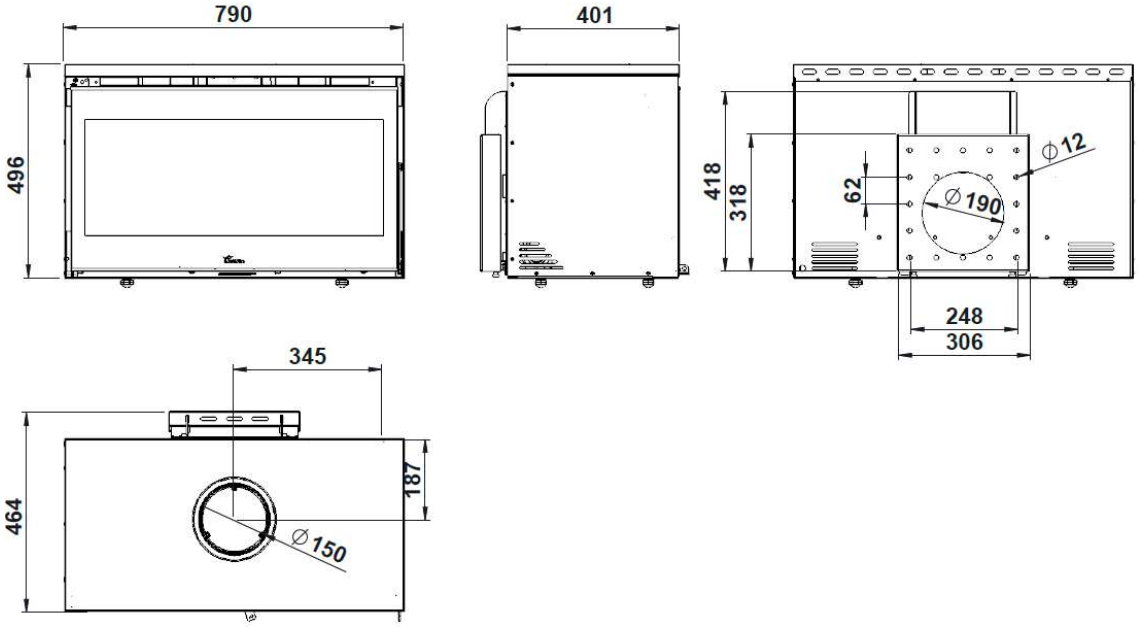

Figura n°7 - Abmessungen in mm des Produkts PARIS 800 MURAL

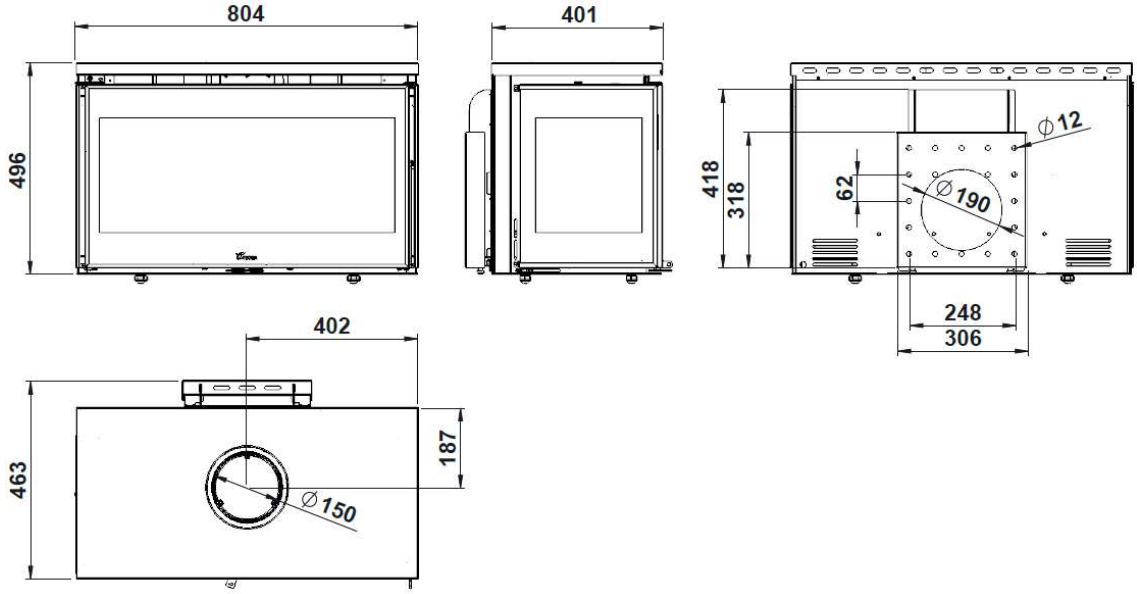

Figura n°8 - Abmessungen in mm des Produkts PARIS 800 CLID MURAL

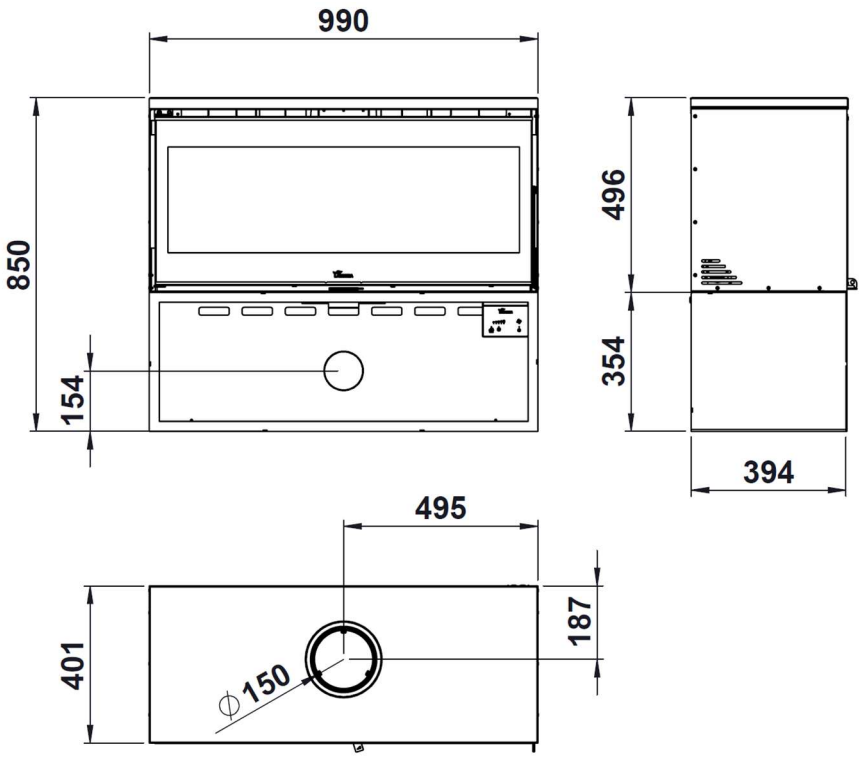

Figura n°9 - Abmessungen in mm des Produkts PARIS 1000

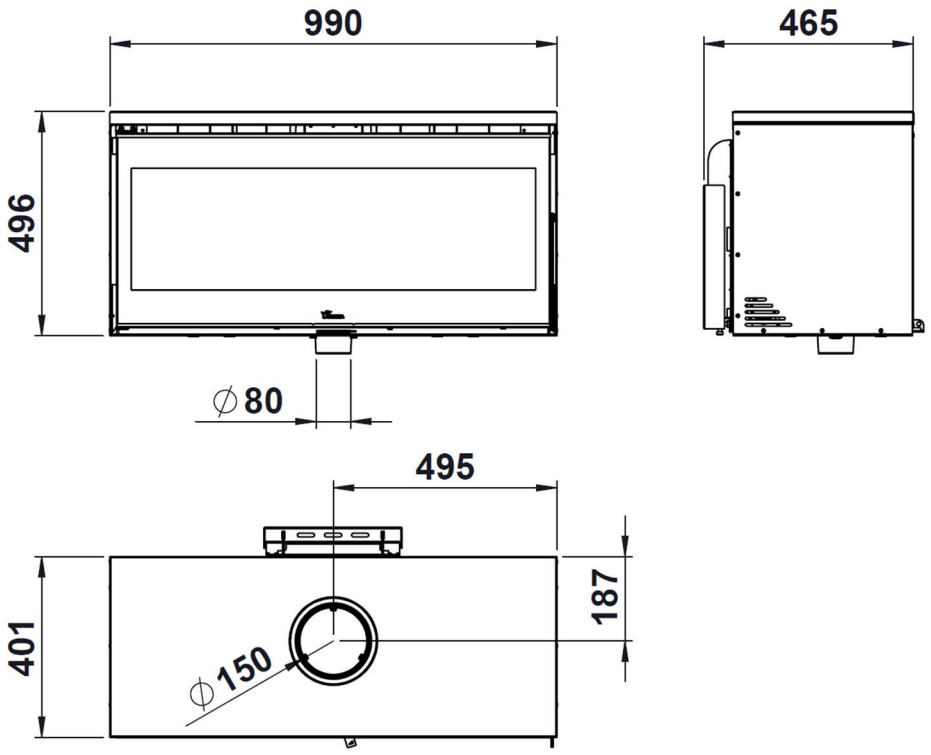

Figura n°10 - Abmessungen in mm des Produkts PARIS 1000 MURAL

1.2. Sicherheitsabstände PARIS 700, 800, 1000

Beachten Sie, dass die Installationsabstände des Geräts zu brennbaren Materialien eingehalten werden müssen. Betrachten Sie das Gerät von vorne.

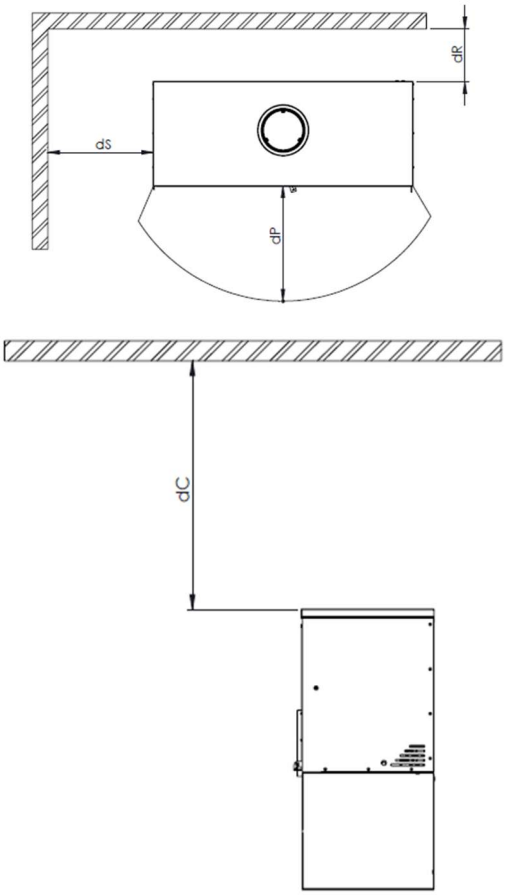

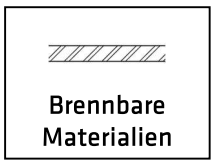

	700	800	1000
dC (mm)	300	300	750
dP (mm)	2000	2000	1400
dS (mm)	100	100	500
dR (mm)	230	230	500

Beachten Sie, dass es notwendig sein kann, nicht brennbare Materialien zu schützen, um Bruch, Verformung usw. aufgrund von Übertemperatur zu verhindern, wenn das nicht brennbare Material nicht bereit ist, hohen Temperaturen standzuhalten.

Beim Einbau des Kaminofens in ein Haus mit zu schützenden Wänden (z. B. Fertighaus mit Wänden aus Holz oder Leichtbaustoffen) ist der unten angegebene Abstand zur Wand um mind. 50% größer zu wählen. Hierzu bitte mit dem Bezirksschornsteinfeger vor der Montage Rücksprache halten.

1.3. Sicherheitsabstände PARIS MURAL 700, 800, 1000

Beachten Sie, dass die Installationsabstände des Geräts zu brennbaren Materialien eingehalten werden müssen. Betrachten Sie das Gerät von vorne.

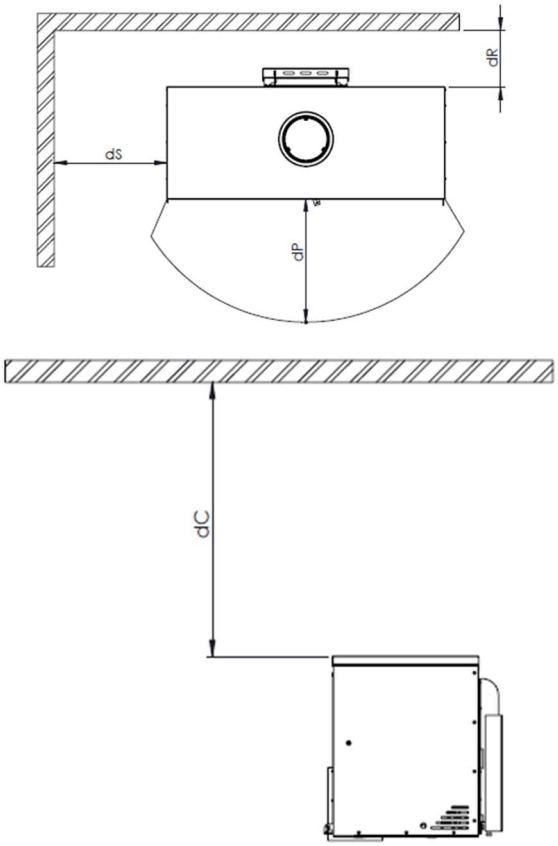

Brennbare Materialien

	700	800	1000
dC (mm)	300	300	750
dP (mm)	2000	2000	1400
dS (mm)	100	100	500
dR (mm)	nicht brennbare	nicht brennbare	nicht brennbare

Beachten Sie, dass es notwendig sein kann, nicht brennbare Materialien zu schützen, um Bruch, Verformung usw. aufgrund von Übertemperatur zu verhindern, wenn das nicht brennbare Material nicht bereit ist, hohen Temperaturen standzuhalten.

Beim Einbau des Kaminofens in ein Haus mit zu schützenden Wänden (z. B. Fertighaus mit Wänden aus Holz oder Leichtbaustoffen) ist der unten angegebene Abstand zur Wand um mind. 50% größer zu wählen. Hierzu bitte mit dem Bezirksschornsteinfeger vor der Montage Rücksprache halten.

1.4. Sicherheitsabstände PARIS CLID 700, 800

Beachten Sie, dass die Installationsabstände des Geräts zu brennbaren Materialien eingehalten werden müssen. Betrachten Sie das Gerät von vorne.

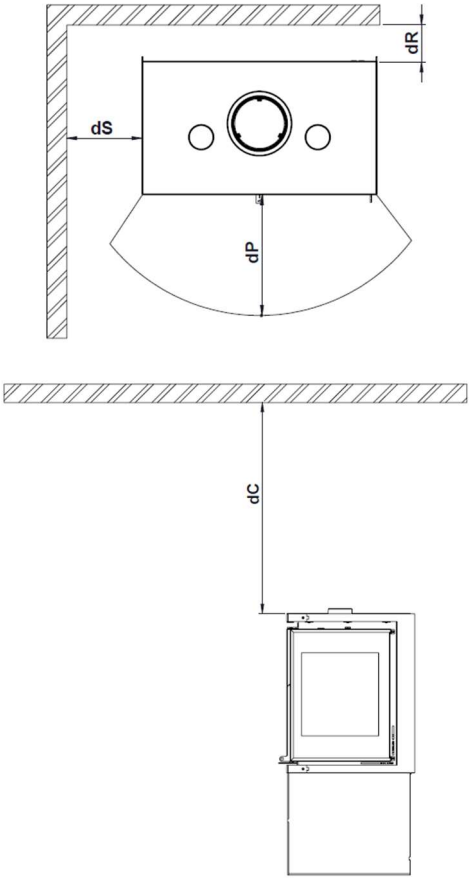

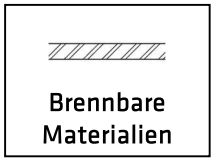

	700	800
dC (mm)	750	750
dP (mm)	800	800
dS (mm)	800	800
dR (mm)	400	400

Beachten Sie, dass es notwendig sein kann, nicht brennbare Materialien zu schützen, um Bruch, Verformung usw. aufgrund von Übertemperatur zu verhindern, wenn das nicht brennbare Material nicht bereit ist, hohen Temperaturen standzuhalten.

Beim Einbau des Kaminofens in ein Haus mit zu schützenden Wänden (z. B. Fertighaus mit Wänden aus Holz oder Leichtbaustoffen) ist der unten angegebene Abstand zur Wand um mind. 50% größer zu wählen. Hierzu bitte mit dem Bezirksschornsteinfeger vor der Montage Rücksprache halten.

1.5. Sicherheitsabstände PARIS CLID MURAL 700, 800

Beachten Sie, dass die Installationsabstände des Geräts zu brennbaren Materialien eingehalten werden müssen. Betrachten Sie das Gerät von vorne.

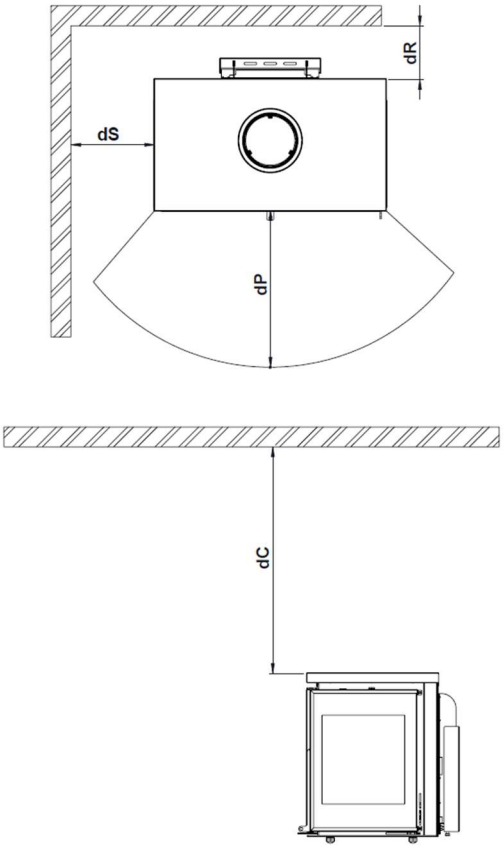

Brennbare Materialien

	700	800
dC (mm)	750	750
dP (mm)	800	800
dS (mm)	800	800
dR (mm)	nicht brennbare	nicht brennbare

Beachten Sie, dass es notwendig sein kann, nicht brennbare Materialien zu schützen, um Bruch, Verformung usw. aufgrund von Übertemperatur zu verhindern, wenn das nicht brennbare Material nicht bereit ist, hohen Temperaturen standzuhalten.

Beim Einbau des Kaminofens in ein Haus mit zu schützenden Wänden (z. B. Fertighaus mit Wänden aus Holz oder Leichtbaustoffen) ist der unten angegebene Abstand zur Wand um mind. 50% größer zu wählen. Hierzu bitte mit dem Bezirksschornsteinfeger vor der Montage Rücksprache halten.

2. ANWEISUNGEN FÜR DEN INSTALLATEUR

2.1. Hinweis für installateure

Bei der Installation des Geräts müssen alle lokalen und nationalen Vorschriften, einschließlich derjenigen, die sich auf nationale und europäische Normen beziehen, eingehalten werden.

Die Installation des Geräts muss von einem autorisierten Installateur mit einem Fachausweis für thermische Installationen in Gebäuden durchgeführt werden, der zu einem autorisierten Installationsunternehmen gehört.

Der Aufbau des Kaminofens und der Anschluss an den Schornstein müssen von einem Fachmann durchgeführt werden.

Ein nicht ordnungsgemäß installiertes Gerät kann zu schwerwiegenden Zwischenfällen führen (Brände, Entstehung schädlicher Gase, Beschädigung von Elementen in der Umgebung usw.).

Die Verantwortung von Lacunza beschränkt sich auf die Lieferung des Gerätes, niemals auf dessen Installation.

Lacunza übernimmt für die Installation der Geräte keine Verantwortung. Deshalb empfehlen wir, die Montage von einem Fachbetrieb durchführen zu lassen.

2.2. Der Aufstellungsraum

2.2.1. Belüftung der Räumlichkeiten

Um eine gute Qualität der Atemluft zu gewährleisten und mögliche Unfälle durch hohe Konzentrationen der bei der Verbrennung entstehenden Gase (hauptsächlich Kohlendioxid und Monoxid) zu vermeiden, ist es absolut notwendig und zwingend erforderlich, für einen ausreichenden Luftaustausch in dem Raum zu sorgen, in dem das Gerät aufgestellt ist.

Jeder Verbrennungsvorgang benötigt Luft. Bei modernen Wohnungen kann eventuell zu wenig Luft nach- strömen. Küchen-Abzughauben und WC-Ventilatoren beeinflussen die Zufuhr zusätzlich. Bei abgedichteten Fenstern und Türen (z. B. in Verbindung mit Energiesparmaßnahmen) kann es sein, dass die Frischluftzufuhr nicht mehr gewährleistet ist, wodurch das Zugverhalten des Raumheizers beeinträchtigt werden kann. Die Folge kann unerwünschter Luftunterdruck in der Wohnung sein, was durch den dadurch entstehenden Sauer- stoffmangel auch zu Unwohlsein und zu einer Beeinträchtigung Ihrer Sicherheit führen kann. Der Betreiber hat für ausreichende Verbrennungsluftzufuhr zu sorgen. Ggf. muss für eine zusätzliche Frischluftzufuhr, z. B. durch den Einbau einer Luftklappe in der Nähe des Kaminofens oder Verlegung einer Verbrennungsluftleitung nach außen oder in einen gut belüfteten Raum (ausgenommen Heizungsräume), gesorgt werden.

Diese Zuluftöffnungen dürfen niemals (auch nicht teilweise) verschlossen werden!!

2.2.2. Standort des Geräts

Wählen Sie einen Standort im Raum, der eine gute Verteilung der warmen Luft sowohl durch Strahlung als auch durch Konvektion begünstigt.

2.3. Montage der Einheit

2.3.1. Boden

Prüfen Sie vor dem Aufstellen, ob die Tragfähigkeit der Unterkonstruktion (Boden, auf dem der Ofen stehen soll) dem Gewicht des Kaminofens standhält. Bei unzureichender Tragfähigkeit müssen

geeignete Maßnahmen (z.B. Betonplatte zur Lastverteilung, Deckenstütze etc.) getroffen werden, um eine ausreichende Tragfähigkeit zu gewährleisten.

Der Aufstellboden muss eben und waagerecht sein. Bei nichtwärmebeständigen Fußböden z.B. Parkett, Laminat etc. ist vor oder unter dem Ofen ein stabiler und feuerbeständiger Funkenschutzbelag (z.B. Fliesen, Naturstein, Metall oder Glas) zu verwenden. Diese muss den Kaminofen nach vorne um 50 cm und seitlich um 30 cm, gemessen ab Feuerraumöffnung / Glasscheibe, überragen (Schweiz: 40 cm / 20 cm).

2.3.2. Vor-Inbetriebnahme-Kontrollen

- Stellen Sie sicher, dass das Glas nicht zerbrochen oder beschädigt ist.
- Prüfen Sie, ob die Rauchkanäle nicht durch Verpackungen oder lose Teile blockiert sind.
- Prüfen Sie, ob die Dichtungen des Rauchabzugskreises in einwandfreiem Zustand sind.
- Prüfen Sie, ob die Türen einwandfrei schließen.
- Prüfen Sie, ob die beweglichen Teile an den entsprechenden Stellen angebracht sind.
- Prüfen Sie, ob das Ablenkblech richtig positioniert ist.

2.3.3. Vorbereitung der Außenluftansaugung

PARIS sind für den Anschluss einer Verbrennungsluftleitung Ø 80 mm vorbereitet. Hier kann Verbrennungsluft von außen direkt zugeführt werden (bei Niedrigenergiehäusern mit Lüftungsanlage Vorschrift!). Ohne diese Zuluftleitung findet die Verbrennung mittels Raumluft statt. In diesem Zusammenhang können Dunstabzughauben im gleichen Raum bzw. Raumverbund problematisch sein; die Luftmengen müssen dann berechnet werden. Bitte beachten Sie, das die Zuluftleitung nicht länger als 5m wird und dabei mit maximal vier 90°-Bögen verlegt ist. Ansonsten muss eine Berechnung der Verbrennungsluftleitung erstellt werden. Verwenden Sie nur Zuluftleitungen aus nichtbrennbaren Materialien. Evtl. ist eine Windabdeckung an der Lufteinlassöffnung erforderlich. **Achtung! Der freie Querschnitt der Zuluftleitung darf durch Verwendung eines Gitters oder einer Windabdeckung nicht deutlich verringert werden!**

Evtl. ist eine Windabdeckung an der Lufteinlassöffnung erforderlich.

Bei der Zufuhr von kalter Verbrennungsluft kann es zur Bildung von Kondenswasser an der Außenseite des Ofens kommen. Es ist unbedingt darauf zu achten, dass die Außenluft durch Feuchtigkeit aufnehmende Luftkanäle zugeführt wird oder die Luft sich in der Zuluftleitung erwärmen kann bzw. der Luft vor dem Erreichen des Ofens Feuchtigkeit entzogen wird.

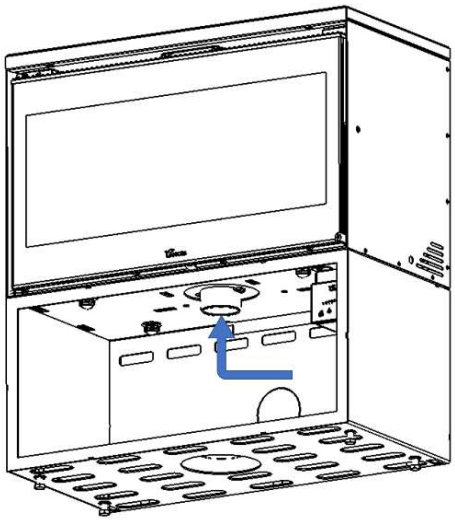

Figura n°11 - Luftführung für die Brennkammer

Das Gerät ist mit einem Zubehörteil ausgestattet, das die Luftansaugung von

hinten ermöglicht. Dieses Zubehör ist NICHT im Lieferumfang des Geräts enthalten.

Figura n°12 - Zuberhör für hintere Lufteinlasskanäle

Es besteht auch die Möglichkeit, die Luft von hinten zu leiten, indem man die halben Ausschnitte im Bein nutzt.

2.3.4. Anschluss an de Schornstein

Der Anschluss des Geräts an den Schornstein erfolgt über ein spezielles Rohr, das den Verbrennungsprodukten standhält (z.B. Edelstahl, emailliertes Blech...).

Zum Anschluss des Abgasrohrs an den Flansch des Abgasabzugs das Rohr in den Flansch einführen und die Verbindung mit Kitt oder feuerfestem Zement abdichten, um sie vollständig wasserdicht zu machen.

Der Installateur muss sich vergewissern, dass das an das Gerät angeschlossene Rohr sicher befestigt ist und nicht aus seinem Gehäuse herausrutschen kann (z. B. durch temperaturbedingte Ausdehnung...).

Bei diesem Gerät kann der Rauchabzug von oben erfolgen.

2.3.5. Link Turbine-potentiometer

Um das Gebläsesystem über das mitgelieferte Potentiometer zu steuern, sind die folgenden Anschlusshinweise zu beachten.

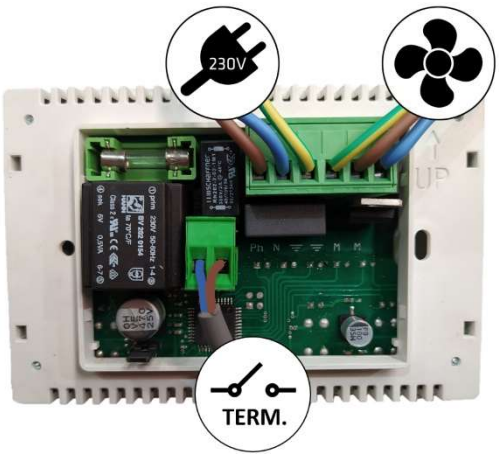

Figura n°13 - Potentiometeranschlüsse

ACHTUNG: Die Betriebstemperatur des von Lacunza gelieferten Potentiometers liegt zwischen 0 und 40°C. Es muss besonders darauf geachtet werden, dass das Potentiometer nicht durch Temperaturen über 40°C beschädigt wird. Isolieren Sie das Potentiometer richtig, um dieses Problem zu vermeiden.

Lesen Sie die Anleitung des Potentiometers.

2.4. Der Schornstein

Der Schornsteinanschluss mit Wandfutter ist von einem Fachmann vorzunehmen.

Hierzu bitte zuerst das Rauchrohr auf den Kaminofen aufstecken und die Anschlusshöhe ermitteln.

Achtung: das Wandanschlussfutter darf nicht in den Schornsteinzug hineinragen!

Der Schornstein muss den geltenden Vorschriften für die Installation von Schornsteinen entsprechen.

In Räumen, die mit einer kontrollierten mechanischen Lüftung ausgestattet sind, darf der Rauchabzug niemals an den Schornstein angeschlossen werden.

Jeder Kaminofen muss mit einem Verbindungsstück an den bestehenden Hausschornstein mit Zulassung für feste Brennstoffe angeschlossen werden. Das Verbindungsstück soll möglichst kurz, geradlinig, waagerecht oder leicht steigend angeordnet sein. Verbindungen sind abzudichten.

Die notwendige Höhe und der Querschnitt sind anhand einer Schornsteinberechnung nach DIN EN 13384- 1 bzw. DIN EN 13384-2 mittels der in der jeweiligen Anleitung angegebenen Wertetripel zu errechnen. Nationale und Europäische Normen, örtliche und baurechtliche Vorschriften sowie feuerpolizeiliche Bestimmungen sind einzuhalten. Informieren Sie daher vor der Montage Ihren Bezirks-Schornsteinfegermeister. Es ist sicherzustellen, dass dem Ofen Luft in für die Verbrennung ausreichender Menge zugeführt wird. Dies gilt insbesondere bei dichtschließenden Fenstern und Türen (Dichtlippe) sowie beim Betrieb mehrerer Feuerstätten in einem Aufstellraum oder in einem Luftverbund. Beim Betrieb mehrerer Feuerstätten in einem Aufstellraum oder in einem Luftverbund ist für ausreichend Verbrennungsluftzufuhr zu sorgen.

Der zuständige Bezirksschornsteinfegermeister sollte vor dem Anschluss bezüglich der Eignung des Schornsteins befragt werden. Die DIN 18160 ist zu beachten.

Die zuständige Norm DIN EN 15250 für Speicher-Kaminöfen ist anzuwenden. Jegliche nationalen undlokalen Regelungen und allgemeine Vorschriften und Regeln sind einzuhalten.

Für jeden Kaminofen, der nach EN 13240 bzw. EN 15250 Bauart 1 (selbstschließende Feuerraumtür) geprüft ist, ist eine Mehrfachbelegung an einen Schornstein möglich, sofern die Schornsteinbemessung gem. EN 12831 dem nicht widerspricht. Bei Öfen für raumluftunabhängigen Betrieb steht auf dem Typenschild, ob eine Mehrfachbelegung zulässig ist.

Der Kaminofen ist immer mit geschlossener Feuerraumtür zu betreiben. Diese darf während des Betriebes nur zum Nachlegen von Brennstoff geöffnet werden, da es sonst zur Gefährdung anderer, ebenfalls an diesen Schornstein angeschlossenen Feuerstätten und zu einem Austritt von Rauchgas kommen kann.

Die Schornsteinberechnung erfolgt nach DIN 4705 T1 bzw. T2 mit den vom Hersteller in den zugehörigen Prospekten oder Datenblättern veröffentlichten Wertetripeln.

Das Schornsteinanschlussfutter (bauseits oder beim Schornstein- oder Ofenlieferanten mitbestellen) vom Fachmann in den Schornstein einbauen lassen.

Hierzu bitte zuerst das Rauchrohr auf den Kaminofen aufstecken und die Anschlußhöhe ermitteln.

Vor Inbetriebnahme Ihres Kaminofens muss Ihr Schornsteinfeger die ordnungsgemäße Aufstellung, den Brandschutz sowie die Eignung des Schornsteins bescheinigen. Voraussetzung hierfür ist in einigen Bundesländern eine Abnahmebescheinigung Ihres Ofenbaumeisters.

PARIS ist für eine Mehrfachbelegung des Schornsteins zugelassen. Wichtig ist hier, dass alle angeschlossenen Öfen für Mehrfachbelegung zugelassen sind.

2.5. Einbau von Paris Mural

Das Modell Paris Mural kann nur auf einer festen Betonstruktur von 20 cm Breite installiert werden. Der Kunde muss sicherstellen, dass die Wand das Gewicht des Geräts tragen kann.

Lacunza empfiehlt die Verwendung von Mxt-Schrauben M6x45 Ø8, die gleichmäßig auf dem Träger verteilt werden.

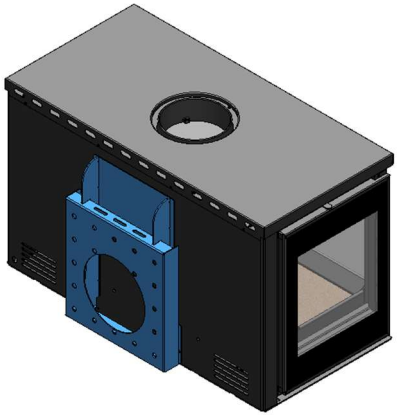

Figura n°14 - Paris Mural

3. GEBRAUCHNASWEISUNGEN

Der Hersteller lehnt jede Verantwortung für Schäden an Teilen ab, die durch den Missbrauch von nicht empfohlenen Brennstoffen oder durch Änderungen am Gerät oder an der Installation verursacht wurden.
Verwenden Sie nur Original-Ersatzteile.
Bei einer wesentlichen oder länger dauernden Überlastung des Kaminofens über die Nennwärmeleistung hinaus, sowie bei Verwendung anderer als der genannten Brennstoffe, entfällt die Hersteller-Gewährleistung.

Bei der Verwendung dieses Geräts müssen alle örtlichen Vorschriften, einschließlich der nationalen und europäischen Normen, eingehalten werden.

Die Wärmeverbreitung erfolgt durch Strahlung und Konvektion von der Vorder- und Außenseite des Geräts.

Vor Inbetriebnahme des Kaminofens muss Ihr Bezirksschornsteinfeger die ordnungsgemäße Aufstellung bescheinigen.

3.1. Brennstoffe

Lacunza-Kaminöfen sind für die Verbrennung von Scheitholz zugelassen.

Dieses Gerät darf nicht als Verbrennungsanlage verwendet werden, und es dürfen keine nicht empfohlenen Brennstoffe verwendet werden.

- Verwenden Sie trockene Stämme (max. 16% Feuchtigkeitsgehalt), die mindestens 2 Jahre alt sind, mit Harz gewaschen und an einem geschützten und belüfteten Ort gelagert werden.
- Verwenden Sie Harthölzer mit hohem Heizwert und guter Glutbildung.
- Große Stämme müssen vor der Lagerung auf Länge geschnitten werden. Die Stämme dürfen einen maximalen Durchmesser von 150 mm haben.
- Die Verwendung von fein zerkleinertem Holz erhöht die aus dem Holz gewonnene Leistung, aber auch die Geschwindigkeit der Verbrennung.

Optimale Kraftstoffe:

- Buche.

Andere Brennstoffe:

- Eiche, Kastanie, Esche, Ahorn, Birke, Ulme, usw.
- Kiefern- oder Eukalyptusholz hat eine geringe Dichte und eine sehr lange Flamme und kann einen schnellen Verschleiß der Geräteteile verursachen.
- Die Verwendung von harzhaltigem Brennholz kann die Häufigkeit der Reinigung des Geräts und des Rauchabzugs erhöhen.

Verbotene Kraftstoffe:

- Alle Arten von Kohle und flüssigen Brennstoffen.
- Grünes Holz" Grünes oder feuchtes Holz verringert die Effizienz des Geräts und führt dazu, dass sich Ruß und Teer an den Innenwänden des Schornsteins ablagern und zu Verstopfungen führen.
- Die Verbrennung von behandeltem Holz (Eisenbahnschwellen, Telegrafenmasten, Sperrholz, Spanplatten, Paletten usw.) führt schnell zu einer Verstopfung der Anlage (Ruß- und Teerablagerungen), verschlechtert die Umwelt (Verschmutzung, Geruch) und führt zu einer Verformung des Feuerraums aufgrund von Überhitzung.
- Alle Arten von Materialien außer Holz (Kunststoffe, Sprühdosen usw.).
- Papier, Pappe.
- Sonstige Abfälle.
- Verwenden Sie niemals Benzin, benzinähnlichen Lampenbrennstoff, Paraffin, Holzkohleanzünder,

Ethylalkohol oder ähnliche Flüssigkeiten, um ein Feuer im Gerät zu entzünden oder wieder anzufachen. Halten Sie solche Flüssigkeiten vom Gerät fern, während es in Betrieb ist.

Grünes Holz und aufbereitetes Holz kann im Schornstein Feuer verursachen.

Diese Grafik zeigt den Einfluss der Luftfeuchtigkeit auf den Heizwert von Brennholz:

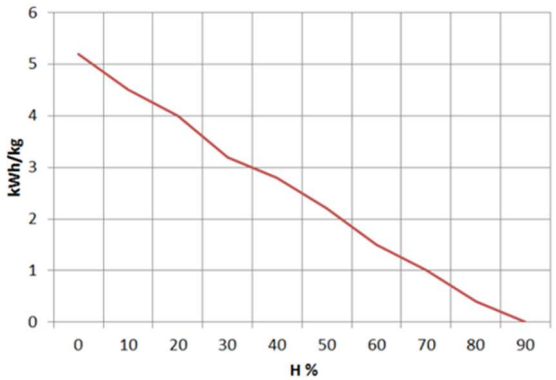

Figura n°15 - Verhältnis zwischen Feuchtigkeit und Heizwert von Brennholz.

Scheitholz erreicht nach einer Lagerung von ca. 2-3 Jahren, je nach Holzart, im Freien und bei guter Durchlüftung eine Restfeuchtigkeit von ca. 15 bis 20% und ist dann am besten zur Verbrennung geeignet.

Heizwerte von Holz

Baumart	Heizwert kW/h pro kg
Ahorn	4,1
Birk	4,3
Buche	4,0
Eiche	4,2
Erle	4,1
Esche	4,2
Fichte	4,5
Kiefer	4,4
Lärche	4,4
Pappel	4,1
Robinie	4,1
Tanne	4,5
Douglasie	4,4
Weide	4,1

3.2. Beschreibung der Bestandteile des Geräts

3.2.1. Bedienelemente

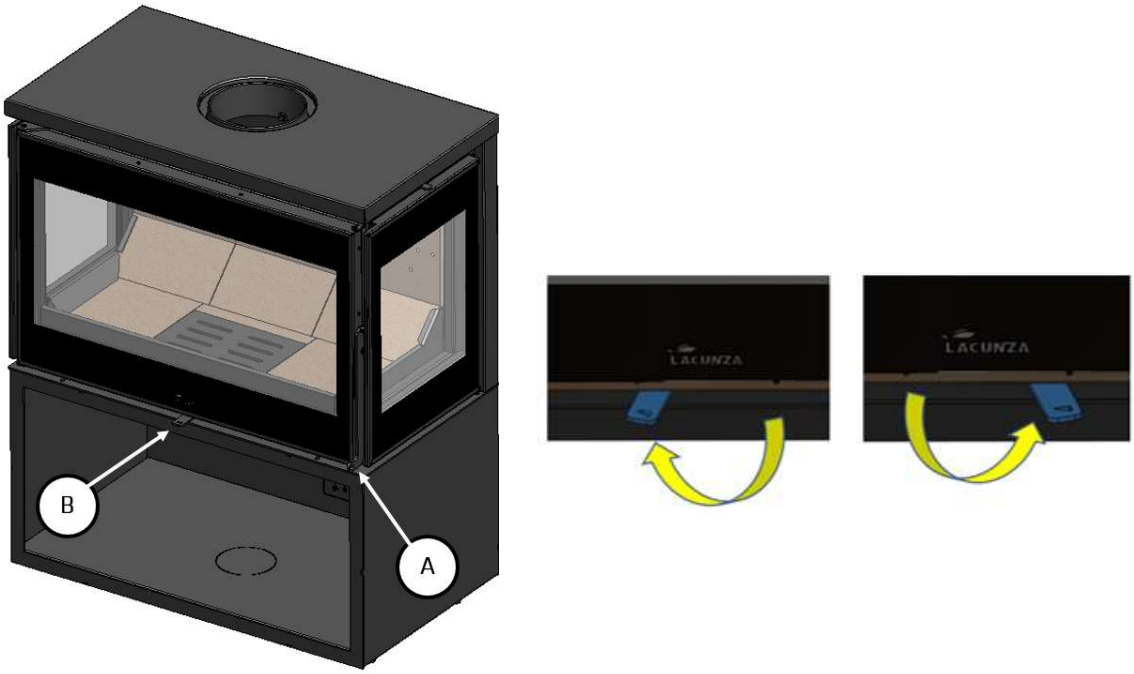

Figura n°16 - Bedienelemente des Geräts

- A: Griff der Feuerraumtür
- B: Lufteinlassregister
  - B1 geschlossen (links).
  - B2 offen (rechts).

Griffe, Bedienhebel, Luftschieber etc. können während des Betriebs sehr heiß werden. Diese sollten dann nur mit dem mitgelieferten Hitzeschutzhandschuh bedient werden.

3.3. Zündung

Die Verwendung des Geräts bei warmem Wetter (heiße Tage, früher Nachmittag an sonnigen Tagen) kann zu Problemen bei der Entzündung und Zugluft führen.

Bestimmte Witterungsbedingungen wie Nebel, Eis, in das Rauchrohr eindringende Feuchtigkeit usw. können einen ausreichenden Zug aus dem Rauchrohr verhindern und zu Erstickungsgefahr führen.

Befolgen Sie die folgenden Schritte, um eine zufriedenstellende Zündung zu erreichen.

- Öffnen Sie die Fronttür und öffnen Sie alle Lufteinlassregister bis zum Anschlag.
- Legen Sie Papier oder eine Anzündtafel und einige Holzspäne in die Feuerstelle.
- Zünden Sie das Papier oder das Zündkissen an.
- Lassen Sie die Tür etwa 15 Minuten lang für zwei oder drei Finger offen stehen, bis sich das Glas erwärmt hat.
- Die erste Zündung muss sanft erfolgen, damit sich die verschiedenen Teile, aus denen das Gerät besteht, ausdehnen und trocknen können.

Achtung: Wenn das Gerät zum ersten Mal eingeschaltet wird, kann es zu Rauch- und Geruchsentwicklung kommen. Lassen Sie sich nicht beunruhigen und öffnen Sie in den ersten Betriebsstunden ein Fenster nach draußen, um den Raum zu lüften.

Wenn Sie Wasser um das Gerät herum bemerken, wird dies durch Kondensation der Feuchtigkeit im Holz verursacht, wenn das Feuer angezündet wird. Diese Kondensation hört nach drei oder vier Zündungen auf, wenn das Gerät an seinen Schornstein angepasst ist. Ist dies nicht der Fall, sollte der Schornstein überprüft werden (Länge und Durchmesser des Schornsteins, Schornsteinisolierung, Dichtheit) oder die Feuchtigkeit des verwendeten Holzes.

Ihr Lacunza-Kaminofen ist mit einem hochwertigen temperaturbeständigen Lack beschichtet, der seine endgültige Festigkeit erst nach dem ersten Aufheizen erreicht. Stellen Sie deshalb nichts auf den Kaminofen und berühren Sie nicht die heiße Oberfläche, da sonst die Lackierung beschädigt werden könnte (für diesen Fall bzw. für den Fall einer Transportbeschädigung können Sie eine Dose Reparaturlack bei Ihrem Ofenlieferanten bestellen).

3.4. Sicherheit

Die Oberflächen des Kaminofens werden sehr heiß. Durch den Abbrand von Brennmaterial wird Wärmeenergie frei, die zu einer starken Erhitzung der Oberflächen, der Feuerraumtüren, der Tür- und Bediengriffe, der Sichtfensterscheibe, der Rauchrohre und den Frontblechen des Ofens führt. Das Berühren dieser Teile ohne entsprechende Schutzbekleidung oder Hilfsmittel (hitzebeständige Handschuhe oder andere Betätigungsmittel) kann Verletzungen zur Folge haben und ist zu unterlassen.

Bitte stellen Sie keine wärmeempfindlichen Teile (Kerzen, Kunststoff-Objekte o.ä.) auf dem Ofen ab und benutzen Sie zur Bedienung des heißen Kaminofens den mitgelieferten Hitzeschutzhandschuh. Dieser Handschuh schützt nur gegen Hitze und ist nicht Feuerbeständig!

Machen Sie Kinder auf diese Gefahren aufmerksam und halten Sie sie während des Heizbetriebs von der Feuerstätte fern.

3.5. Brennstofffülllung

Zum Einfüllen des Brennstoffs öffnen Sie die Tür vorsichtig und vermeiden Sie plötzlichen Luftzutritt. Auf diese Weise

wird verhindert, dass Rauch in den Raum entweicht, in dem die Feuerstätte aufgestellt ist.

Die maximale Höhe der Ladung beträgt etwa ein Drittel der Höhe des Kamins.

Die Mindestladezeit für eine Nennwärmeleistung beträgt 60 Minuten.

Führen Sie immer Nennlasten aus (siehe Tabelle in Abschnitt 1.1).

Für eine minimale Verbrennung (z. B. nachts) dickere Holzscheite verwenden.

Sobald die Brennkammer beladen ist, schließen Sie die Ladetür.

Seien Sie vorsichtig, wenn Sie die Holzscheite in den Feuerraum von Geräten mit Vermiculite-Innenausstattung legen. Vermiculit ist ein zerbrechliches Material, das durch Stöße Risse bekommen kann. Außerdem führt die Verwendung von Holz mit einem nicht empfohlenen Feuchtigkeitsgehalt zu einer schnellen Abnutzung der Vermiculitteile.

3.6. Betrieb

Das Gerät muss bei geschlossener Tür betrieben werden.

Schließen Sie aus Sicherheitsgründen niemals alle Verbrennungsluftzufuhröffnungen des Geräts.
BEIM ÖFFNEN DER TÜR KANN ES ZU EINER VERPUFFUNG KOMMEN!

Regulierung der Verbrennungsluftzufuhr.

Das Gerät ist mit einem einzigen Regler ausgestattet, mit dem die primäre, sekundäre und doppelte Verbrennungsluftzufuhr geregelt wird.

Durch das Öffnen dieses Registers wird die Luft durch den oberen Teil der Feuerraumtür und durch die doppelten Verbrennungsöffnungen an der Rückseite des Feuerraums in den Brennraum eingeleitet, und von einem Punkt aus wird die Luft durch den Rost in den Brennraum geleitet.

Lufteinlassregister.

Durch das Öffnen dieser Register wird Luft durch den oberen Teil der Feuerraumtür in die Verbrennungskammer und in die Verbrennungsflamme eingeleitet, wodurch eine effizientere und weniger umweltschädliche Verbrennung erreicht wird, da eine Nachverbrennung durch Verbrennung der bei der ersten Verbrennung verbrannten Partikel erfolgt. Auf diese Weise steigern wir die Leistung des Geräts und verringern die Emissionen.

WICHTIG: Indem wir dieses Register offen halten, verzögern wir die Verschmutzung der Fensterscheibe.

Um eine maximale Leistung zu erzielen, werden alle Lufteinlassregister zum Kamin geöffnet, und um eine minimale Leistung zu erzielen, sollten wir sie eher schließen. Bei normalem Gebrauch ist es ratsam, den Lufteinlass auf 45 % zu öffnen.

ACHTUNG: Bei starken Temperaturschwankungen kann das Gerät während des Betriebs Geräusche verursachen. Diese Geräusche werden durch den natürlichen Effekt der Ausdehnung/Kontraktion der Komponenten des Geräts verursacht. Lassen Sie sich durch solche Geräusche nicht beunruhigen.

Bei Geräten der Klasse B oder BE (ohne Verbrennungsluftzufuhr von aussen) kann bei Nichtgebrauch des Geräts die Geräte-Abgasführung einen Wärmeabfluss zur Straße darstellen. Wenn das Gerät nicht in Betrieb ist, ist es ratsam, die Lufteinlässe zur Brennkammer geschlossen zu lassen, um diese Energieverluste zu minimieren.

3.7. Ascheentfernung

Nach dem Dauerbetrieb des Geräts muss die Asche unbedingt aus dem Kamin entfernt werden. Nehmen Sie die Aschenbecherschublade heraus, wenn sie kalt ist, oder mit Hilfe von etwas, um Verbrennungen zu vermeiden.

Werfen Sie die heiße Glut niemals in den Mülleimer. Asche nur in feuersicheren, unbrennbaren Behältern lagern.

Öffnen Sie den Aschenbecher, indem Sie die Tür des Geräts öffnen.

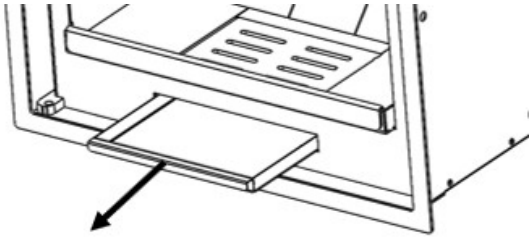

Figura n°17 - Entfernen Sie die Schublade

¡**Achtung**! Es ist sehr wichtig, dass Sie den Aschenbecher nach dem Entleeren der Asche wieder an seinen Platz am Boden des Feuerraums stellen, bevor Sie das Feuer wieder entzünden! Gehen Sie in umgekehrter Reihenfolge des Ausbaus vor.

3.8. Deflektor

Der Apparat ist mit 2 unteren Vermiculit-Schikanen, die mit einer Stahlverstärkung verbunden sind, und einer oberen Blechschikane ausgestatte.

Demontage der Deflektoren:

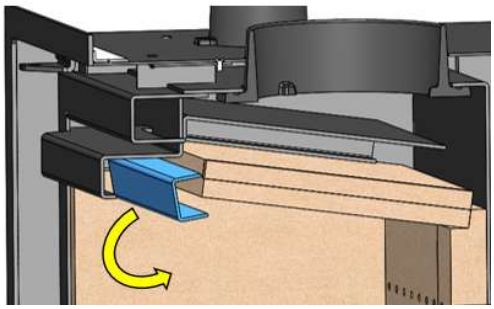

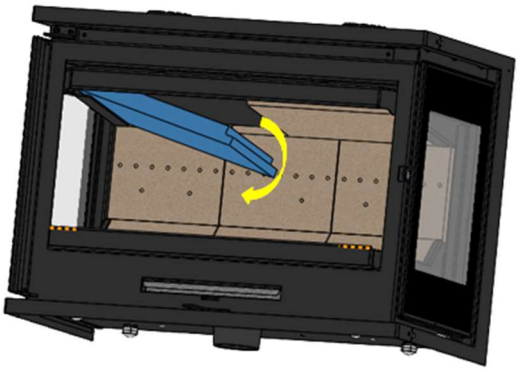

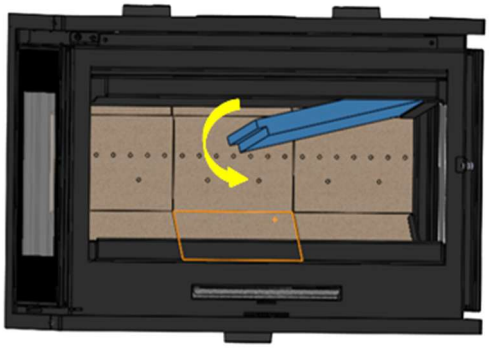

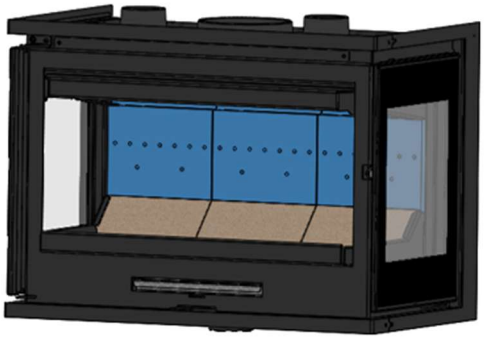

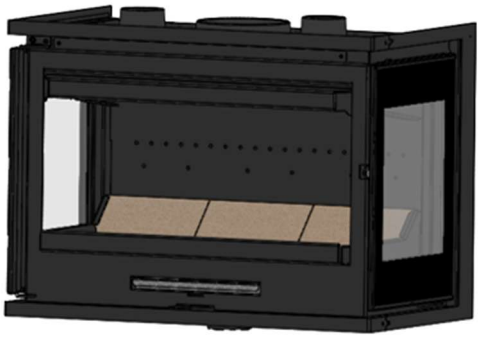

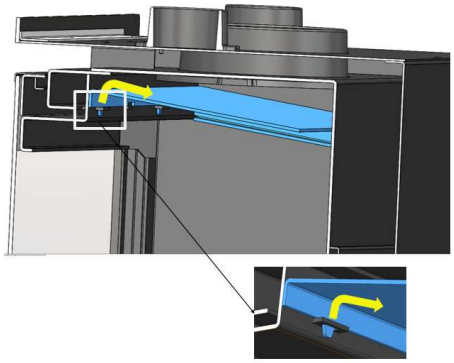

3.9. Elektrisches System

Erzwungene Konvektion. Fans

Die Modelle PARIS sind mit einer Turbine ausgestattet (PARIS 1000 drei turbinen), die für eine erzwungene Konvektion der Warmluft sorgt, die um das Gerät herum im Inneren des Gehäuses erzeugt wird.

WICHTIGER HINWEIS: Dieses Gerät fällt nur dann unter unsere Garantie, wenn es unter den in Abschnitt 1.1 genannten Bedingungen direkt an das Stromnetz angeschlossen ist.

Potentiometer-Betrieb:

Das Potentiometer dient zur Regelung des Warmluftdurchsatzes des Geräts:

- **Betrieb**:

Das Gebläse beginnt automatisch oder manuell mit der gewählten Geschwindigkeit zu arbeiten. Automatisch (empfohlen), wenn wir ein Feuer im Kamin gemacht haben und der Thermostat eine Temperatur von ca. 50°C erreicht, beginnt die Turbine mit der am Potentiometer eingestellten Leistung zu arbeiten und schaltet automatisch ab, wenn die Temperatur unter 50°C sinkt.

Darüber hinaus haben wir die Möglichkeit, die Turbinen über die Schaltfläche "Stop" jederzeit anzuhalten.

Das Potentiometer wird mit einer Fernbedienung geliefert, die die gleichen Funktionen wie das Potentiometer ermöglicht.

Die Fernbedienung einiger Fernsehgeräte kann den Sensor des Potentiometers stören und dessen Funktion beeinträchtigen. Um mögliche Interferenzen zu vermeiden, wird empfohlen, das Potentiometer an einem Ort zu platzieren, der weit vom Fernsehgerät entfernt ist.

Weitere Informationen finden Sie in der Bedienungsanleitung des Potentiometers.

4. WARTUNG UND WICHTIGE TIPPS

4.1. Wartung des Geräts

Das Gerät muss regelmäßig gereinigt werden, ebenso wie die Anschluss- und Abluftkanäle, insbesondere wenn es länger nicht betrieben wurde.

Jeder Kaminofen sollte 1 x jährlich gewartet werden. Speziell bei Niedrigenergie- und Passivhäusern ist die jährliche Wartung wichtig! Hierbei prüft der Fachmann unter anderem alle Verbindungsstücke und Dichtungen.

4.1.1. Brennkammer

Reinigung der Brennkammer von Asche etc.

4.1.2. Innenraum des Geräts

Reinigen Sie den Feuerraum von Asche. Reinigen Sie die Deflektoren, in denen sich Ruß ansammeln kann.

4.1.3. Rauchabzug

Für den ordnungsgemäßen Betrieb des Geräts muss der Schornstein stets sauber gehalten werden.

Es ist wichtig, ihn so oft wie nötig zu reinigen. Die Häufigkeit der Reinigung hängt von der Betriebsart des Geräts und dem verwendeten Brennstoff ab.

4.1.4. Glasscheibe

Um das Glas so lange wie möglich sauber zu halten, sollte das Sekundärluftregister offen gehalten werden. Mit der Zeit kann das Glas jedoch verschmutzt werden. Für die Reinigung verwenden wir spezielle Entfettungsprodukte oder chemische Reinigungsmittel für diese Aufgabe.

Die Reinigung sollte bei kaltem Glas durchgeführt werden, wobei darauf zu achten ist, dass der Glasreiniger nicht direkt auf das Glas aufgetragen wird, da er bei Kontakt mit der Schließschnur der Tür diese beschädigen kann. Wir werden das Reinigungsmittel auf das Tuch geben..

Es ist auch wichtig zu verhindern, dass die Reinigungsflüssigkeit in den beweglichen Mechanismus der Registrierkasse gelangt, da sie diesen verstopfen könnte.

Achtung, lassen Sie das Produkt niemals in den unteren Teil des Glases tropfen. Die Ansammlung des Reinigungsmittels mit Spuren von Ruß oder Asche kann den Siebdruck des Glases beschädigen.

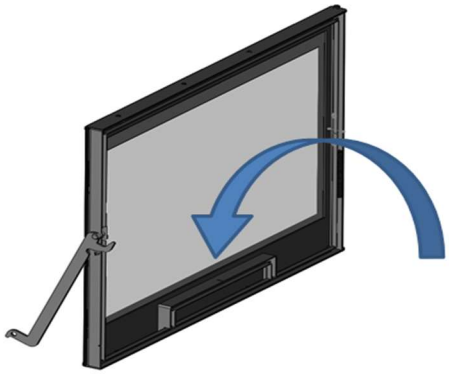

Hinweis: Wird das Gerät bei einem Luftzug von mehr als 15Pa betrieben oder wird mehr Holz (pro Stunde) verbrannt als in Tabelle 1.1 angegeben, ist das Gerät höheren Arbeitsbedingungen ausgesetzt als den Auslegungsbedingungen. Dies kann zu einer aggressiven Verschmutzung des Glases führen (weißer Heiligenschein), die mit der herkömmlichen Methode nicht zu reinigen ist.

Achtung, das Glaskeramikglas ist für 700°C vorbereitet. Lassen Sie niemals brennendes Holz oder die Flamme der Verbrennung selbst für längere Zeit gegen das Glas "schlagen". In diesen Fällen würden wir das Glas Temperaturen von mehr als 750°C aussetzen, was die innere Struktur des Glases verändern und es undurchsichtig machen könnte (irreversibles Phänomen).

4.1.5. Lackierte Teile aus Blech oder Gusseisen

Verwenden Sie zur Reinigung dieser Teile eine Bürste oder ein trockenes Tuch. Machen Sie die Teile nicht nass, da sonst der Stahl rostet und die Lackierung Blasen wirft und abblättert. Achten Sie bei der Reinigung des Glases besonders darauf, dass die verwendeten Flüssigkeiten den lackierten Stahl nicht benetzen.

Hitzebeständige Ofenlacke sind nicht als Korrosionsschutz aufgebracht. Ein Ofen sollte somit niemals zu feucht gereinigt werden, vor allem ist darauf zu achten, das bei der Reinigung des Ofens oder des Fußbodens in der Nähe der Aufstehflächen keine Feuchtigkeit „liegen bleibt", ansonsten kann es zur Bildung von Flugrost kommen. Das gleiche gilt für die Aufstellung in feuchten Räumen.

4.1.6. Elektrisches System

Die elektrische Anlage sollte regelmäßig gereinigt und abgesaugt werden (je nach Installation und Verwendung), um die Ansammlung von Asche, Flusen und anderen Verunreinigungen zu vermeiden, die seltsame Geräusche erzeugen und/oder die Ventilatoren und die elektrische Anlage beschädigen könnten. Trennen Sie das Gerät vom Stromnetz, um diese Arbeiten durchzuführen.

Reinigung der elektrischen Anlage:

Entfernen Sie das Innere des Geräts wie in Abschnitt 3.7 beschrieben.

Lösen Sie die beiden internen Abdeckungen, um Zugang zu den Lüftern zu erhalten.

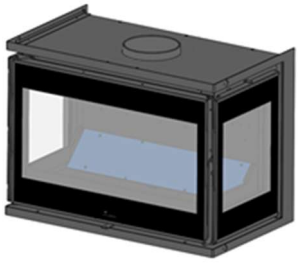

4.1.7. Lufteinlassregister

In den Verbrennungslufteinlässen könnten sich Asche, Sägespäne, Reinigungsflüssigkeiten usw. ansammeln und ihre Bewegung einschränken oder behindern. In diesen Fällen sollten sie gelockert und gereinigt werden.

4.2. Wartung von Abgasrohren

SEHR WICHTIG: Um Zwischenfälle (Schornsteinbrand usw.) zu vermeiden, müssen Wartungs- und Reinigungsarbeiten regelmäßig durchgeführt werden; bei häufigem Gebrauch des Geräts müssen der Schornstein und das Abgasrohr mehrmals pro Jahr gekehrt werden.

Im Falle eines Schornsteinbrandes ist es notwendig, den Schornstein zu kappen, Türen und Fenster zu schließen, die Glut aus der Feuerstelle zu entfernen, die Anschlussöffnung mit feuchten Lappen zu verschließen und die Feuerwehr zu rufen.

4.3. Wichtige Hinweise

Lacunza empfiehlt, nur von Lacunza autorisierte Ersatzteile zu verwenden.

Lacunza kann nicht für Änderungen am Produkt verantwortlich gemacht werden, die nicht von Lacunza genehmigt wurden.

Dieses Gerät erzeugt Hitze und kann bei Berührung Verbrennungen verursachen.

Dieses Gerät kann nach dem Ausschalten noch einige Zeit heiß bleiben. HALTEN SIE KLEINE KINDER DAVON FERN.

5. URSACHEN DER FEHLFUNKTION

Dieses Zeichen empfiehlt die Intervention eines qualifizierten Fachmanns zur Durchführung dieser Operation.

Situation	Wahrscheinliche Ursachen		Aktion
Feuer ist schlecht für Sie Das Feuer hält nicht	Grünes oder nasses Holz		Verwenden Sie Harthölzer, die mindestens 2 Jahre ABGELAGERT und an warmen und belüfteten Orten gelagert wurden.
	Die Protokolle sind groß		Verwenden Sie zerknülltes Papier oder Zündkissen und trockene Holzspäne zum Anzünden. Verwenden Sie für die Brandschutzinstandhaltung geteilte Protokolle
	Schlechte Holzqualität		Verwenden Sie harte Hölzer, die Wärme und Glut erzeugen (Kastanie, Esche, Ahorn, Birke, Ulme, Buche usw.)
	Unzureichende Primärluft		Öffnen Sie die primären und sekundären Luftregler vollständig oder öffnen Sie sogar die Tür ein wenig. Öffnen Sie das Außenluftansauggitter
	Unzureichender Unterdruck		Prüfen Sie, ob die Rauchgasleitungen nicht behindert sind, ggf. Schornsteinfeger einsetzen. Kontrollieren Sie, ob der Schornstein in einwandfreiem Zustand ist (wasserdicht, isoliert, trocken...)
Das Feuer ist lebendig	Überschüssige Primärluft		Teilweise oder vollständige Schließung der primären und sekundären Lufteinlässe
	Übermäßiges Schießen		Installieren eines Dämpfers
Rauchentwicklung bei der Zündung	Schlechte Holzqualität		Nicht kontinuierlich brennen, Späne, Holzabfälle (Sperrholz, Paletten usw.)
	Kaltrauch-Abzugskanal		Erhitzen Sie den Schornstein, indem Sie ein Stück Papier im Kamin verbrennen.
Rauch bei der Verbrennung	Der Raum hat eine Depression		In Anlagen, die mit VMC ausgestattet sind, öffnen Sie ein Außenfenster, bis das Feuer gut angezündet ist.
	Geringe Holzbelastung		Führen Sie die empfohlenen Belastungen aus. Belastungen, die viel niedriger als empfohlen sind, verursachen niedrige Rauchtemperaturen und Rauchpflaster.
	Unzureichender Unterdruck		Überprüfen Sie den Zustand des Rauchrohrs und seiner Isolierung. Überprüfen Sie, dass dieser Kanal nicht verstopft ist, führen Sie gegebenenfalls eine mechanische Reinigung durch
	Der Wind dringt in den Schornstein ein		Installieren Sie ein Anti-Pflastersystem (Ventilator) auf der Oberseite des Kamins
Unzureichende Heizung	Der Raum hat eine Depression		In Räumen, die mit einem VMC ausgestattet sind, ist es notwendig, einen Außenlufteinlass zu haben
	Schlechte Holzqualität		Verwenden Sie nur den empfohlenen Brennstoff
Die Ventilatoren funktionieren nicht	Elektrischer Ausfall		
Wasser kondensiert (nach mehr als 3 oder 4 Lichtern)	Geringe Holzbelastung		Führen Sie die empfohlenen Belastungen aus. Lasten, die viel niedriger als empfohlen sind, verursachen niedrige Rauchtemperaturen und Kondensation.
	Grünes oder nasses Holz		Verwenden Sie Harthölzer, die mindestens 2 Jahre abgelagert und an warmen und belüfteten Orten gelagert wurden.
	Schornstein-Bedingungen		Verlängern Sie den Schornstein (mindestens 5-6 Meter). Den Schornstein gut isolieren. Prüfen Sie die Wasserdichtheit der Kaminküche.

6. EXPLOSIONSZEICHNUNG

PARIS

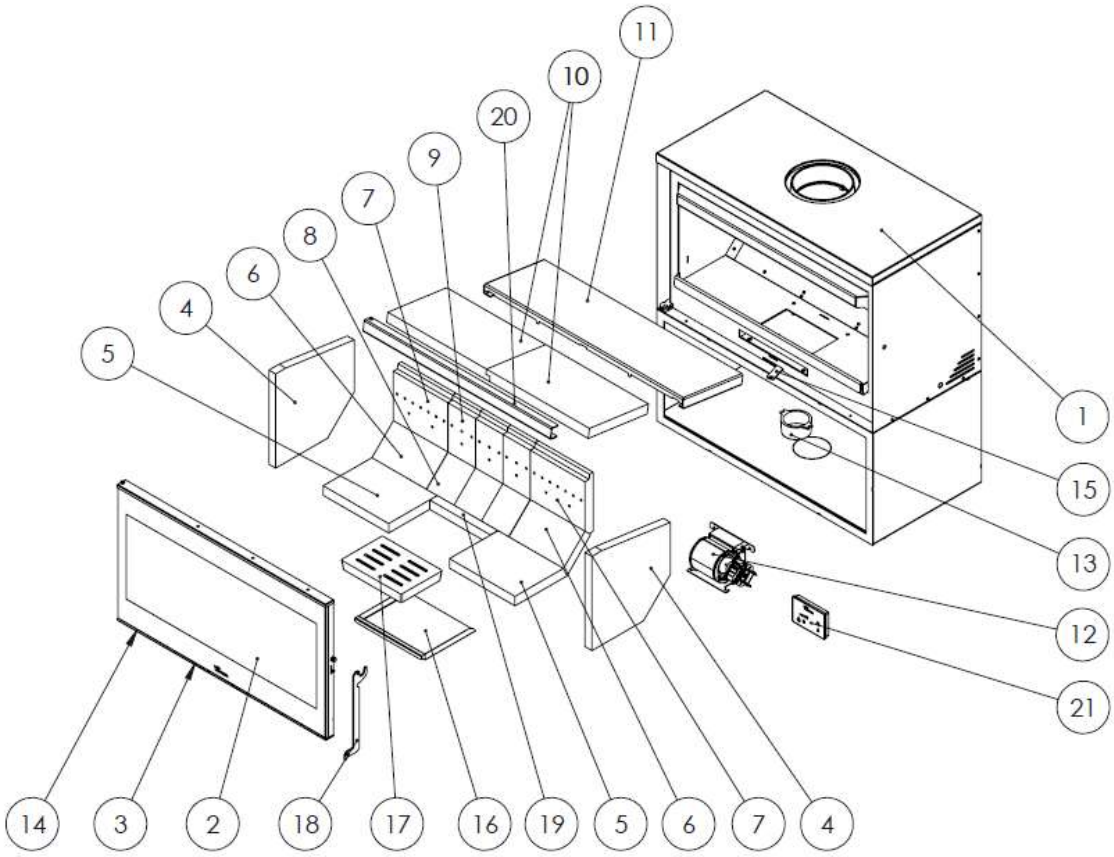

Nº	CÓDIGO	DENOMINACION	CANTIDAD
1	5021060000	Encimera Paris 700	1
	5021070000	Encimera Paris 800	1
	5021160001	Encimera Paris 1000	1
2	5045100000	Adour 700 Cristal puerta hogar C/Junta	1
	5045200000	Adour 800 Cristal puerta hogar C/Junta	1
	5046200001	Adour 1000 Cristal puerta hogar C/Junta	1
3	509020000042	Cordón Negro Ø13mm	3 m
4	5040000906	Adour lateral vermiculita	2
5	5045100002	Base vermiculita Adour 700	2
	5045200002	Base vermiculita Adour 800	2
	5046200002	Base vermiculita Adour 1000	2

6	5040000907	Adour Vermiculita Trasero chaflan (Paris 700)	3
		Adour Vermiculita Trasero chaflan (Paris 800)	2
	5046200003	Vermiculita chaflán 300 (Adour 1000)	3
7	5040000908	Adour Vermiculita lateral trasero (Paris 700)	3
		Adour Vermiculita lateral trasero (Paris 800)	2
	5046200004	Vermiculita lateral trasera 300 (Adour 1000)	3
8	5040000909	Vermiculita trasera chaflan pequeña (Paris 700)	0
		Vermiculita trasera chaflan pequeña (Paris 800)	3
		Vermiculita trasera chaflan pequeña (Paris 1000)	0
9	5040000910	Vermiculita lateral trasera pequeña (Paris 700)	0
		Vermiculita lateral trasera pequeña (Paris 800)	3
		Vermiculita lateral trasera pequeña (Paris 1000)	0
10	5045100003	Adour 700 deflector vermiculita	2
	5045200003	Adour 800 deflector vermiculita	2
	5046200005	Adour 1000 deflector vermiculita	2
11	5045100004	Adour 700 superior deflector	1
	5045200004	Adour 800 superior deflector	1
	5046200006	Adour 1000 superior deflector	1
12	5040000911	Adour Turbina + carcasa (Paris 700)	1
		Adour Turbina + carcasa (Paris 800)	1
		Adour Turbina + carcasa (Paris 1000)	3
13	5040000912	Tobera Fundición Ent/Salida Aire D/80	1
14	500000000510	Cordón plano pelos 8x2mm	3 m
15	5040000914	Adour maneta común tiros	1
16	5040000915	Adour Cajón Cenicero	1
17	5040000904	Nickel-Adour, Parrilla hogar	1
18	5040000916	Adour Manilla puerta hogar	1
19	5040000922	Vermiculita base estrecha	1
20	5000000945	Refuerzo deflector (Paris 700)	1
	5000000946	Refuerzo deflector (Paris 800)	1
	5000000948	Refuerzo deflector (Paris 1000)	1
21	5040000928	Potenciómetro ELX AIR SC21	1

PARIS CLID

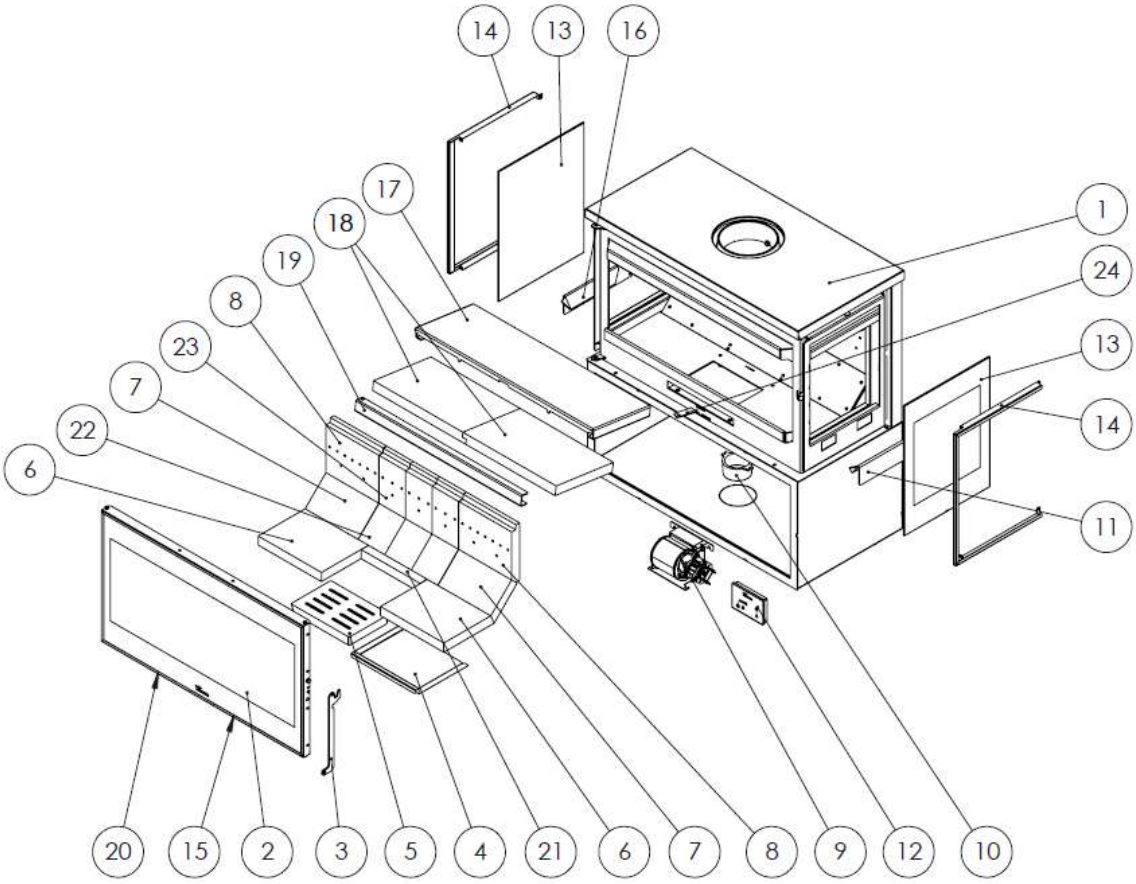

Nº	CÓDIGO	DENOMINACION	CANTIDAD
1	5021060001	Encimera Paris 700 CLID	1
	5021070001	Encimera Paris 800 CLID	1
2	5045100000	Adour 700 Cristal puerta hogar	1
	5045200000	Adour 800 Cristal puerta hogar	1
3	5040000937	Adour CL Manilla puerta hogar	1
4	5040000915	Adour Cenicero	1
5	5040000904	Nickel-Adour, Parrilla hogar	1
6	5045100002	Base vermiculita Adour 700	2
	5045200002	Base vermiculita Adour 800	2
7	5040000907	Vermiculita chaflan grande (Paris 700 CLID)	3
		Vermiculita chaflan grande (Paris 800 CLID)	2
8	5040000908	Vermiculita lateral trasera (Paris 700 CLID)	3
		Vermiculita lateral trasera (Paris 800 CLID)	2
9	5040000911	Adour Subc. ventilador + carcasa	1
10	5040000912	Entrada/salida de aire Diam 80	1
11	5040000924	Adour CLD separador dcho.	1
12	5040000928	Potenciómetro ELX AIR SC21	1
13	5040000921	Cristal lateral Adour CL	2
14	5040000925	Adour CL cerquillo cristal lateral	2
15	500000000510	Cordón plano pelos 8x2mm	3 m
16	5040000923	Adour CLI separador izdo.	1
17	5045100018	Adour 700 CLID superior deflector	1
	5045200018	Adour 800 CLID superior deflector	1
18	5045100014	Adour 700 CL deflector vermiculita	2
	5045200014	Adour 800 CL deflector vermiculita	2
19	5000000945	Soporte deflector (Paris 700 CLID)	1
	5000000946	Soporte deflector (Paris 800 CLID)	1
20	509020000042	Cordón Negro Ø13mm	3 m
21	5040000922	Vermiculita base estrecha	1
22	5040000909	Vermiculita chaflan pequeña (Paris 700 CLID)	0
		Vermiculita chaflan pequeña (Paris 800 CLID)	3
23	5040000910	Vermiculita trasera pequeña (Paris 700 CLID)	0
		Vermiculita trasera pequeña (Paris 800 CLID)	3
24	5040000914	Adour maneta común tiros	1

7. PRODUKT-RECYCLING

Das Recycling des Geräts liegt in der alleinigen Verantwortung des Eigentümers, der die in seinem Land geltenden Gesetze in Bezug auf Sicherheit, Respekt und Umweltschutz einhalten muss. Am Ende seiner Nutzungsdauer darf das Produkt nicht über den Hausmüll entsorgt werden.

Sie kann bei den von den lokalen Behörden eingerichteten Sammelstellen oder bei Einzelhändlern, die diesen Service anbieten, abgegeben werden. Die selektive Entsorgung des Produkts vermeidet mögliche negative Folgen für die Umwelt und die Gesundheit und ermöglicht die Wiederverwertung der Materialien, aus denen es besteht, wodurch erhebliche Energie- und Ressourceneinsparungen erzielt werden.

Er ist zerlegbar (die Teile werden mit Schrauben oder Nieten zusammengefügt) und die Komponenten können in die entsprechenden Recyclingkanäle entsorgt werden. Die Bestandteile des Geräts sind: Stahl, Gusseisen, Glas, Isoliermaterial, Elektromaterial usw.

8. LEISTUNGSERKLÄRUNG

LACUNZA
Natural comfort

ES FR *EN* **IT** PT *DE*

N.º ES -S-045

DECLARACIÓN DE PRESTACIONES
Conforme al R. E. Productos Construcción (UE) Nº 305/2011

DÉCLARATION DE PERFORMANCE
Selon le Réglement (UE) Nº 305/2011

DECLARATION OF PERFORMANCE
According to Regulation (UE) Nº 305/2011

DICHIARAZIONE DI PRESTAZIONE
In base al Regolamento (UE) Nº 305/2011

DECLARAÇAO DE PRESTAÇÕES
Em base com o Regulamento (UE) Nº 305/2011

LEISTUNGSERKLÄRUNG
Gemäß R. E. Bauprodukte (EU) Nr. 305/2011

1	**Código de identificación única del producto tipo:** Code d'identification unique du produit type: *Unique identification code of the product-type:* **Codice di identificazione unico del prodotto-tipo:** Código de identificação único do produto-tipo: *Eindeutiger Kenncode des Produkttyps:*	**PARIS 700** **PARIS 700 MURAL**
2	**Usos previstos:**	**Estufa de calefacción residencial, alimentada con combustibles sólidos.**
	Usage(s) prévu(s):	**Poêles de chauffage domestiques à combustible solid.**
	Intended	**Residential solid fuel burning Roomheaters.**
	Usi previsti:	**Stufa di riscaldamento domestici a combustibile solido.**
	Utilização(ões) prevista(s):	**Fogão de aquecimento residencial, alimentado por combustíveis sólidos.**
	Verwendungszweck(e):	**Häusliche Raumheizer für feste Brennstoffe.**
3	**Fabricante:** Fabricant: *Manufacturer:* **Fabbricante:** Fabricant: *Hersteller:*	LACUNZA KALOR GROUP S.A.L. Pol. Ind. Ibarrea 5A 31800 Alsasua (Navarra) (Spain) T. (0034) 948563511 comercial@lacunza.net www.lacunza.net
5	**Sistemas de evaluación y verificación de la constancia de las prestaciones (EVCP):** Système(s) d'évaluation et de vérification de la constance des performances: *System/s of AVCP:* **Sistemi di VVCP:** Sistema(s) de avaliação e verificação da regularidade do desempenho (AVCP): *System zur Bewertung und Überprüfung der Leistungsbeständigkeit:*	3
6a	**Norma armonizada:** Norme harmonisée: *Harmonised standard:* **Norma armonizzata:** Norma harmonizada: *Harmonisierte Norm:*	EN-16510-2-1 (2022)
6a	**Organismos notificados:** Organisme(s) notifié(s): *Notified body/ies:* **Organismi notificati:** Organismo(s) notificado(s): *Notifizierte Stelle(n):*	STROJÍRENSKÝ ZKUŠEBNÍ ÚSTAV, S.P. Engineering Test Institute, Public Enterprise Hudcova 424/56b, 621 00 Brno, Czech Republic. Notified Body 1015

7	**Características esenciales** Caractéristiques essentielles *Essential features*	**Caratteristiche essenziali** Características essenciais *Unerlässliche Eigenschaften*	**Prestaciones declaradas:** Performance(s) déclarée(s): *Declared performance/s:*	**Prestazioni dichiarate:** Desempenho(s) declarado(s): *Erklärte Leistung(en):*
	Capacidad para soportar carga Capacité de chargement *Load bearing capacity*	**Capacità di carico** Capacidade de carga *Tragfähigkeit*	**NPD**	
	Protección de materiales combustibles Protection des matériaux combustibles *Protection of combustible materials*	**Protezione dei materiali combustibili** Proteção de materiais combustíveis *Schutz brennbarer Materialien*		

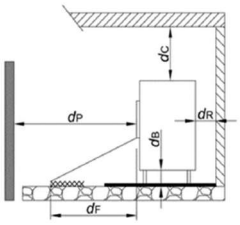

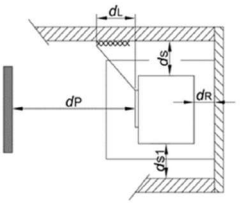

d_S =	100 mm	d_L =	1500 mm
d_{S1} =	100 mm	d_C =	300 mm
d_R =	230 mm Mural: no comb.	d_F =	1500 mm
d_P =	2000 mm	d_B =	0 mm

	A	B
Prestación Declarada a Potencia Calorífica: Performance déclarée à la puissance thermique: *Declared Performance at Heating Power:* **Prestazioni dichiarate alla potenza termica:** Desempenho declarado na potência de aquecimento: *Angegebene Leistung bei:*	**Nominal** Nominale *Nominal* **Nominale** Nominal *Nennheizleistung*	**A carga parcial** Á charge partielle *At partial load* **A carico parziale** Com carga parcial *Teillast-Heizleistung*
Emisión. Émission. *Emission.* **Emissione**. Emissão. *Emission* **CO_{nom}** (13%O_2) / **CO_{part}** (13%O_2)	A 1130 mg/m³	B NPD
Emisión. Émission. *Emission.* **Emissione**. Emissão. *Emission* **NOx_{nom}** (13%O_2) / **NOx_{part}** (13%O_2)	A 79 mg/m³	B NPD
Emisión. Émission. *Emission.* **Emissione**. Emissão. *Emission* **OGC_{nom}** (13%O_2) / **OGC_{part}** (13%O_2)	A 70 mg/m³	B NPD
Emisión. Émission. *Emission.* **Emissione**. Emissão. *Emission* **PM_{nom}** (13%O_2) / **PM_{part}** (13%O_2)	A 27 mg/m³	B NPD
Temperatura de salida de gases de combustión (TSnom/TSpart) Température de sortie des gaz de combustión (TSnom/TSpart) *Combustion gas outlet temperature* (TSnom/TSpart) **Temperatura uscita gas di combustione (TSnom/TSpart)** Temperatura de saída do gás de combustão (TSnom/TSpart) *Verbrennungsgasaustrittstemperatur* (TSnom/TSpart)	A 277 °C	B NPD
Tiro mínimo (Pnom/Ppart) Tirage minimum (Pnom/Ppart) *Minimum depression* (Pnom/Ppart) **Depressione minima (Pnom/Ppart)** Depressão mínima (Pnom/Ppart) *Minimole depression* (Pnom/Ppart)	A 12 Pa	B NPD
Caudal másico de los gases de combustión (Øf,g_{nom}/Øf,g_{part}) Débit massique des gaz de combustion **(Øf,g_{nom}/Øf,g_{part})** *Mass flow rate of combustion gases* **(Øf,g_{nom}/Øf,g_{part})** **Portata massica dei gas di combustione (Øf,g_{nom}/Øf,g_{part})** Taxa de fluxo de massa de gases de combustão **(Øf,g_{nom}/Øf,g_{part})** *Massenstrom der Verbrennungsgase* **(Øf,g_{nom}/Øf,g_{part})**	A 6,1 g/s	B NPD
Seguridad contra incendios de instalaciones en una chimenea (T_{class}) Sécurité incendie des installations dans une cheminée **(T_{class})** *Fire safety of installations in a chimney* **(T_{class})** **Sicurezza antincendio delle installazioni (T_{class})** Segurança contra incêndio de instalações em chaminé **(T_{class})** *Brandschutz von Anlagen in einem Schornstein* **(T_{class})**	T400	

Potencia de calefacción (Pnom/Ppart) Puissance de chauffe (Pnom/Ppart) *Heating power* (Pnom/Ppart)	**Potenza di riscaldamento** (Pnom/Ppart) Potência de aquecimento (Pnom/Ppart) *Heizleistung* (Pnom/Ppart)	A 7 kW	B NPD
Potencia de calentamiento de agua (PWnom/PWpart) Pussance de chauffage de l'eau (PWnom/PWpart) *Water heating power* (PWnom/PWpart) **Potenza di riscaldamento del l'acqua** (PWnom/PWpart) Potência de aquecimento (PWnom/PWpart) *Wasserheizleistung* (PWnom/PWpart)		A NPD	B NPD
Eficiencia (ηnom/ηpart) Efficacité (ηnom/ηpart) *Efficiency* (ηnom/ηpart)	**Efficienza** (ηnom/ηpart) Eficiência (ηnom/ηpart) *Effizienz* (ηnom/ηpart)	A 82 %	B NPD
Eficiencia de calefacción estacional (ηs) Efficacité du chauffage saisonnier (ηs) *Seasonal heating efficiency* (ηs)	**Efficienza térmica stagionale** (ηs) Eficiência de aquecimento sazonal (ηs) *Saisonale Heizeffizienz* (ηs)	72	
Índice eficiencia energética (EEI) Indice d'efficacité énergétique (EEI) *Energy efficiency index* (EEI)	**Indice di efficienza energetica (EEI)** Índice de eficiência energética (EEI) *Energieeffizienzindex* (EEI)	109	
Clase Classe *Class*	**Classe** Classe *Klasse*	A+	
Consumo de energía eléctrica *(elmáx / elmín)* Consommation d'énergie électrique *(elmáx / elmín)* *Electrical energy consumption (elmáx / elmín)* **Consumo di energia elettrica** *(elmáx / elmín)* Consumo de energia elétrica *(elmáx / elmín)* *Elektrischer Energieverbrauch (elmáx / elmín)*		A 0,024 KW	B NPD
Consumo de energía modo espera (elsb) Consommation d'énergie en veille (elsb) *Standby power consumption* (elsb)	**Consumo energético in standby (elsb)** Consumo de energia em espera (elsb) *Standby-Stromverbrauch* (elsb)	NPD	
Sostenibilidad medioambiental La durabilité environnementale *Environmental sustainability*	**Sostenibilità ambientale** Sustentabilildade ambiental *Umweltverträglichkeit*		

Las prestaciones del producto identificado anteriormente son conformes con el conjunto de las prestaciones declaradas.
Les performances du produit identifié ci-dessus sont conformes à toutes les performances déclarées.
The performances of the product identified above are in accordance with all the declared performances.

Le prestazioni del prodotto sopra identificato sono conformi a tutte le prestazioni dichiarate.
Os desempenhos do produto acima identificados estão de acordo com todos os desempenhos declarados.
Die oben genannten Leistungen des Produkts entsprechen allen erklärten Leistungen.

La presente declaración de prestaciones se emite, de conformidad con el Reglamento (UE) nº 305/2011, bajo la sola responsabilidad del fabricante arriba identificado.
Cette déclaration des performances est établie, conformément au Règlement (UE) n° 305/2011, sous la seule responsabilité du fabricant identifié ci-dessus.
This declaration of performance is issued, in accordance with Regulation (EU) No. 305/2011, under the sole responsibility of the manufacturer identified above.

La presente dichiarazione di prestazione viene rilasciata, in conformità al Regolamento (UE) n. 305/2011, sotto la responsabilità esclusiva del produttore sopra identificato.
Esta declaração de desempenho é emitida, de acordo com o Regulamento (UE) n.º 305/2011, sob a exclusiva responsabilidade do fabricante acima identificado.
Die Erstellung dieser Leistungserklärung erfolgt gemäß Verordnung (EU) Nr. 305/2011 in alleiniger Verantwortung des oben genannten Herstellers.

LACUNZA
Natural comfort
LACUNZA KALOR GROUP S.A.L.
Pol. Ind. Ibarrea 5A 31800
Alsasua (Navarra) (Spain)
T. (0034) 948563511
comercial@lacunza.net
www. lacunza.net

Firmado por y en nombre del fabricante por:
Signé pour le fabricant et en son nom par:
Signed for and on behalf of the manufacturer by:
Firmato a nome e per conto del fabbricante da:
Assinado por e em nome do fabricante por:
Unterzeichnet für den Hersteller und im Namen des Herstellers von :

ALSASUA (Navarra, Spain) a 02/06/2025

Igor Ruiz de Alegria
Director Gerente de Negocio

LACUNZA
Natural comfort

ES FR *EN* **IT** PT *DE*

N.º ES -S-046

DECLARACIÓN DE PRESTACIONES
Conforme al R. E. Productos Construcción (UE) Nº 305/2011

DÉCLARATION DE PERFORMANCE
Selon le Réglement (UE) Nº 305/2011

DECLARATION OF PERFORMANCE
According to Regulation (UE) Nº 305/2011

DICHIARAZIONE DI PRESTAZIONE
In base al Regolamento (UE) Nº 305/2011

DECLARAÇAO DE PRESTAÇÕES
Em base com o Regulamento (UE) Nº 305/2011

LEISTUNGSERKLÄRUNG
Gemäß R. E. Bauprodukte (EU) Nr. 305/2011

1	**Código de identificación única del producto tipo:** Code d'identification unique du produit type: *Unique identification code of the product-type:* **Codice di identificazione unico del prodotto-tipo:** Código de identificação único do produto-tipo: *Eindeutiger Kenncode des Produkttyps:*	**PARIS 700 CLID** **PARIS 700 CLID MURAL**
2	**Usos previstos:**	**Estufa de calefacción residencial, alimentada con combustibles sólidos.**
	Usage(s) prévu(s):	**Poêles de chauffage domestiques à combustible solid.**
	Intended	**Residential solid fuel burning Roomheaters.**
	Usi previsti:	**Stufa di riscaldamento domestici a combustibile solido.**
	Utilização(ões) prevista(s):	**Fogão de aquecimento residencial, alimentado por combustíveis sólidos.**
	Verwendungszweck(e):	**Häusliche Raumheizer für feste Brennstoffe.**
3	**Fabricante:** Fabricant: *Manufacturer:* **Fabbricante:** Fabricant: *Hersteller:*	LACUNZA KALOR GROUP S.A.L. Pol. Ind. Ibarrea 5A 31800 Alsasua (Navarra) (Spain) T. (0034) 948563511 comercial@lacunza.net www.lacunza.net
5	**Sistemas de evaluación y verificación de la constancia de las prestaciones (EVCP):** Système(s) d'évaluation et de vérification de la constance des performances: *System/s of AVCP:* **Sistemi di VVCP:** Sistema(s) de avaliação e verificação da regularidade do desempenho (AVCP): *System zur Bewertung und Überprüfung der Leistungsbeständigkeit:*	3
6a	**Norma armonizada:** Norme harmonisée: *Harmonised standard:* **Norma armonizzata:** Norma harmonizada: *Harmonisierte Norm:*	EN-16510-2-1 (2022)
6a	**Organismos notificados:** Organisme(s) notifié(s): *Notified body/ies:* **Organismi notificati:** Organismo(s) notificado(s): *Notifizierte Stelle(n):*	STROJÍRENSKÝ ZKUŠEBNÍ ÚSTAV, S.P. Engineering Test Institute, Public Enterprise Hudcova 424/56b, 621 00 Brno, Czech Republic. Notified Body 1015

7	**Características esenciales** Caractéristiques essentielles *Essential features*	**Caratteristiche essenziali** Características essenciais *Unerlässliche Eigenschaften*	**Prestaciones declaradas:** Performance(s) déclarée(s): *Declared performance/s:*	**Prestazioni dichiarate:** Desempenho(s) declarado(s): *Erklärte Leistung(en):*
	Capacidad para soportar carga Capacité de chargement *Load bearing capacity*	**Capacità di carico** Capacidade de carga *Tragfähigkeit*	**NPD**	
	Protección de materiales combustibles Protection des matériaux combustibles *Protection of combustible materials*	**Protezione dei materiali combustibili** Proteção de materiais combustíveis *Schutz brennbarer Materialien*		

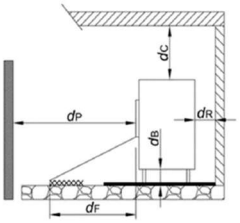

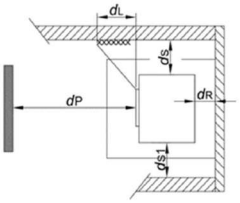

d_S =	800 mm	d_L =	1500 mm
d_{S1} =	800 mm	d_C =	750 mm
d_R =	400 mm Mural: no comb.	d_F =	1500 mm
d_P =	800 mm	d_B =	0 mm

	A	B
Prestación Declarada a Potencia Calorífica: Performance déclarée à la puissance thermique: *Declared Performance at Heating Power:* **Prestazioni dichiarate alla potenza termica:** Desempenho declarado na potência de aquecimento: *Angegebene Leistung bei:*	**Nominal** Nominale *Nominal* **Nominale** Nominal *Nennheizleistung*	**A carga parcial** Á charge partielle *At partial load* **A carico parziale** Com carga parcial *Teillast-Heizleistung*
Emisión. Émission. *Emission.* **Emissione**. Emissão. *Emission* **CO_{nom}** (13%O_2) / **CO_{part}** (13%O_2)	A 1153 mg/m³	B NPD
Emisión. Émission. *Emission.* **Emissione**. Emissão. *Emission* **NOx_{nom}** (13%O_2) / **NOx_{part}** (13%O_2)	A 118 mg/m³	B NPD
Emisión. Émission. *Emission.* **Emissione**. Emissão. *Emission* **OGC_{nom}** (13%O_2) / **OGC_{part}** (13%O_2)	A 67 mg/m³	B NPD
Emisión. Émission. *Emission.* **Emissione**. Emissão. *Emission* **PM_{nom}** (13%O_2) / **PM_{part}** (13%O_2)	A 27 mg/m³	B NPD
Temperatura de salida de gases de combustión (TSnom/TSpart) Température de sortie des gaz de combustión (TSnom/TSpart) *Combustion gas outlet temperature* (TSnom/TSpart) **Temperatura uscita gas di combustione (TSnom/TSpart)** Temperatura de saída do gás de combustão (TSnom/TSpart) *Verbrennungsgasaustrittstemperatur* (TSnom/TSpart)	A 336 °C	B NPD
Tiro mínimo (Pnom/Ppart) Tirage minimum (Pnom/Ppart) *Minimum depression* (Pnom/Ppart) **Depressione minima (Pnom/Ppart)** Depressão mínima (Pnom/Ppart) *Minimale depression* (Pnom/Ppart)	A 12 Pa	B NPD
Caudal másico de los gases de combustión (Øf,g_{nom}/Øf,g_{part}) Débit massique des gaz de combustion (Øf,g_{nom}/Øf,g_{part}) *Mass flow rate of combustion gases* (Øf,g_{nom}/Øf,g_{part}) **Portata massica dei gas di combustione (Øf,g_{nom}/Øf,g_{part})** Taxa de fluxo de massa de gases de combustão (Øf,g_{nom}/Øf,g_{part}) *Massenstrom der Verbrennungsgase* (Øf,g_{nom}/Øf,g_{part})	A 8 g/s	B NPD
Seguridad contra incendios de instalaciones en una chimenea (T_{class}) Sécurité incendie des installations dans une cheminée (T_{class}) *Fire safety of installations in a chimney* (T_{class}) **Sicurezza antincendio delle installazioni** (T_{class}) Segurança contra incêndio de instalações em chaminé (T_{class}) *Brandschutz von Anlagen in einem Schornstein* (T_{class})	T400	

Potencia de calefacción (Pnom/Ppart) Puissance de chauffe (Pnom/Ppart) *Heating power* (Pnom/Ppart)	**Potenza di riscaldamento** (Pnom/Ppart) Potência de aquecimento (Pnom/Ppart) *Heizleistung* (Pnom/Ppart)	A	9,5 kW	B	NPD
Potencia de calentamiento de agua (PWnom/PWpart) Pussance de chauffage de l'eau (PWnom/PWpart) *Water heating power* (PWnom/PWpart) **Potenza di riscaldamento del l'acqua** (PWnom/PWpart) Potência de aquecimento (PWnom/PWpart) *Wasserheizleistung* (PWnom/PWpart)		A	NPD	B	NPD
Eficiencia (ηnom/ηpart) Efficacité (ηnom/ηpart) *Efficiency* (ηnom/ηpart)	**Efficienza** (ηnom/ηpart) Eficiência (ηnom/ηpart) *Effizienz* (ηnom/ηpart)	A	79 %	B	NPD
Eficiencia de calefacción estacional (ηs) Efficacité du chauffage saisonnier (ηs) *Seasonal heating efficiency* (ηs)	**Efficienza térmica stagionale** (ηs) Eficiência de aquecimento sazonal (ηs) *Saisonale Heizeffizienz* (ηs)	70			
Índice eficiencia energética (EEI) Indice d'efficacité énergétique (EEI) *Energy efficiency index* (EEI)	**Indice di efficienza energetica (EEI)** Índice de eficiência energética (EEI) *Energieeffizienzindex* (EEI)	106			
Clase Classe *Class*	**Classe** Classe *Klasse*	A			
Consumo de energía eléctrica *(elmáx / elmín)* Consommation d'énergie électrique *(elmáx / elmín)* *Electrical energy consumption (elmáx / elmín)* **Consumo di energia elettrica** *(elmáx / elmín)* Consumo de energia elétrica *(elmáx / elmín)* *Elektrischer Energieverbrauch (elmáx / elmín)*		A	0,024 KW	B	NPD
Consumo de energía modo espera (elsb) Consommation d'énergie en veille (elsb) *Standby power consumption* (elsb)	**Consumo energético in standby (elsb)** Consumo de energia em espera (elsb) *Standby-Stromverbrauch* (elsb)	NPD			
Sostenibilidad medioambiental La durabilité environnementale *Environmental sustainability*	**Sostenibilità ambientale** Sustentabilildade ambiental *Umweltverträglichkeit*				

Las prestaciones del producto identificado anteriormente son conformes con el conjunto de las prestaciones declaradas.
Les performances du produit identifié ci-dessus sont conformes à toutes les performances déclarées.
The performances of the product identified above are in accordance with all the declared performances.

Le prestazioni del prodotto sopra identificato sono conformi a tutte le prestazioni dichiarate.
Os desempenhos do produto acima identificados estão de acordo com todos os desempenhos declarados.
Die oben genannten Leistungen des Produkts entsprechen allen erklärten Leistungen.

La presente declaración de prestaciones se emite, de conformidad con el Reglamento (UE) n° 305/2011, bajo la sola responsabilidad del fabricante arriba identificado.
Cette déclaration des performances est établie, conformément au Règlement (UE) n° 305/2011, sous la seule responsabilité du fabricant identifié ci-dessus.
This declaration of performance is issued, in accordance with Regulation (EU) No. 305/2011, under the sole responsibility of the manufacturer identified above.

La presente dichiarazione di prestazione viene rilasciata, in conformità al Regolamento (UE) n. 305/2011, sotto la responsabilità esclusiva del produttore sopra identificato.
Esta declaração de desempenho é emitida, de acordo com o Regulamento (UE) n.º 305/2011, sob a exclusiva responsabilidade do fabricante acima identificado.
Die Erstellung dieser Leistungserklärung erfolgt gemäß Verordnung (EU) Nr. 305/2011 in alleiniger Verantwortung des oben genannten Herstellers.

LACUNZA
Natural comfort
LACUNZA KALOR GROUP S.A.L.
Pol. Ind. Ibarrea 5A 31800
Alsasua (Navarra) (Spain)
T. (0034) 948563511
comercial@lacunza.net
www. lacunza.net

Firmado por y en nombre del fabricante por:
Signé pour le fabricant et en son nom par:
Signed for and on behalf of the manufacturer by:
Firmato a nome e per conto del fabbricante da:
Assinado por e em nome do fabricante por:
Unterzeichnet für den Hersteller und im Namen des Herstellers von :

Igor Ruiz de Alegria
Director Gerente de Negocio

ALSASUA (Navarra, Spain) a 02/06/2025

LACUNZA
Natural comfort

ES FR *EN* **IT** PT *DE*

N.º ES -S-047

DECLARACIÓN DE PRESTACIONES
Conforme al R. E. Productos Construcción (UE) Nº 305/2011

DÉCLARATION DE PERFORMANCE
Selon le Réglement (UE) Nº 305/2011

DECLARATION OF PERFORMANCE
According to Regulation (UE) Nº 305/2011

DICHIARAZIONE DI PRESTAZIONE
In base al Regolamento (UE) Nº 305/2011

DECLARAÇAO DE PRESTAÇÕES
Em base com o Regulamento (UE) Nº 305/2011

LEISTUNGSERKLÄRUNG
Gemäß R. E. Bauprodukte (EU) Nr. 305/2011

1	**Código de identificación única del producto tipo:** Code d'identification unique du produit type: *Unique identification code of the product-type:* **Codice di identificazione unico del prodotto-tipo:** Código de identificação único do produto-tipo: *Eindeutiger Kenncode des Produkttyps:*	**PARIS 800** **PARIS 800 MURAL**
2	**Usos previstos:**	**Estufa de calefacción residencial, alimentada con combustibles sólidos.**
	Usage(s) prévu(s):	**Poêles de chauffage domestiques à combustible solid.**
	Intended	**Residential solid fuel burning Roomheaters.**
	Usi previsti:	**Stufa di riscaldamento domestici a combustibile solido.**
	Utilização(ões) prevista(s):	**Fogão de aquecimento residencial, alimentado por combustíveis sólidos.**
	Verwendungszweck(e):	**Häusliche Raumheizer für feste Brennstoffe.**
3	**Fabricante:** Fabricant: *Manufacturer:* **Fabbricante:** Fabricant: *Hersteller:*	LACUNZA KALOR GROUP S.A.L. Pol. Ind. Ibarrea 5A 31800 Alsasua (Navarra) (Spain) T. (0034) 948563511 comercial@lacunza.net www.lacunza.net
5	**Sistemas de evaluación y verificación de la constancia de las prestaciones (EVCP):** Système(s) d'évaluation et de vérification de la constance des performances: *System/s of AVCP:* **Sistemi di VVCP:** Sistema(s) de avaliação e verificação da regularidade do desempenho (AVCP): *System zur Bewertung und Überprüfung der Leistungsbeständigkeit:*	3
6a	**Norma armonizada:** Norme harmonisée: *Harmonised standard:* **Norma armonizzata:** Norma harmonizada: *Harmonisierte Norm:*	EN-16510-2-1 (2022)
6a	**Organismos notificados:** Organisme(s) notifié(s): *Notified body/ies:* **Organismi notificati:** Organismo(s) notificado(s): *Notifizierte Stelle(n):*	STROJÍRENSKÝ ZKUŠEBNÍ ÚSTAV, S.P. Engineering Test Institute, Public Enterprise Hudcova 424/56b, 621 00 Brno, Czech Republic. Notified Body 1015

7	**Características esenciales** Caractéristiques essentielles *Essential features*	**Caratteristiche essenziali** Características essenciais *Unerlässliche Eigenschaften*	**Prestaciones declaradas:** Performance(s) déclarée(s): *Declared performance/s:*	**Prestazioni dichiarate:** Desempenho(s) declarado(s): *Erklärte Leistung(en):*
	Capacidad para soportar carga Capacité de chargement *Load bearing capacity*	**Capacità di carico** Capacidade de carga *Tragfähigkeit*	**NPD**	
	Protección de materiales combustibles Protection des matériaux combustibles *Protection of combustible materials*	**Protezione dei materiali combustibili** Proteção de materiais combustíveis *Schutz brennbarer Materialien*		

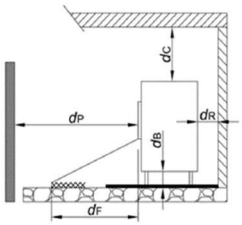

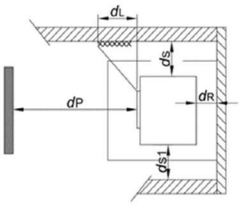

dS =	100 mm	dL=	1500 mm
dS1=	100 mm	dC =	300 mm
dR=	230 mm Mural: no comb.	dF =	1500 mm
dP =	2000 mm	dB =	0 mm

	A	B
Prestación Declarada a Potencia Calorífica: Performance déclarée à la puissance thermique: *Declared Performance at Heating Power:* **Prestazioni dichiarate alla potenza termica:** Desempenho declarado na potência de aquecimento: *Angegebene Leistung bei:*	**Nominal** Nominale *Nominal* **Nominale** Nominal *Nennheizleistung*	**A carga parcial** Á charge partielle *At partial load* **A carico parziale** Com carga parcial *Teillast-Heizleistung*
Emisión. Émission. *Emission.* **Emissione**. Emissão. *Emission* **CO_{nom}** (13%O_2) / **CO_{part}** (13%O_2)	A 750 mg/m³	B NPD
Emisión. Émission. *Emission.* **Emissione**. Emissão. *Emission* **NOx_{nom}** (13%O_2) / **NOx_{part}** (13%O_2)	A 123 mg/m³	B NPD
Emisión. Émission. *Emission.* **Emissione**. Emissão. *Emission* **OGC_{nom}** (13%O_2) / **OGC_{part}** (13%O_2)	A 64 mg/m³	B NPD
Emisión. Émission. *Emission.* **Emissione**. Emissão. *Emission* **PM_{nom}** (13%O_2) / **PM_{part}** (13%O_2)	A 30 mg/m³	B NPD
Temperatura de salida de gases de combustión (TSnom/TSpart) Température de sortie des gaz de combustión (TSnom/TSpart) *Combustion gas outlet temperature* (TSnom/TSpart) **Temperatura uscita gas di combustione (TSnom/TSpart)** Temperatura de saída do gás de combustão (TSnom/TSpart) *Verbrennungsgasaustrittstemperatur* (TSnom/TSpart)	A 379 °C	B NPD
Tiro mínimo (Pnom/Ppart) / **Depressione minima (Pnom/Ppart)** Tirage minimum (Pnom/Ppart) / Depressão mínima (Pnom/Ppart) *Minimum depression* (Pnom/Ppart) / *Minimale depression* (Pnom/Ppart)	A 12 Pa	B NPD
Caudal másico de los gases de combustión ($Øf,g_{nom}$/$Øf,g_{part}$) Débit massique des gaz de combustion **($Øf,g_{nom}$/$Øf,g_{part}$)** *Mass flow rate of combustion gases* **($Øf,g_{nom}$/$Øf,g_{part}$)** **Portata massica dei gas di combustione ($Øf,g_{nom}$/$Øf,g_{part}$)** Taxa de fluxo de massa de gases de combustão **($Øf,g_{nom}$/$Øf,g_{part}$)** *Massenstrom der Verbrennungsgase* **($Øf,g_{nom}$/$Øf,g_{part}$)**	A 7,4 g/s	B NPD
Seguridad contra incendios de instalaciones en una chimenea (T_{class}) Sécurité incendie des installations dans une cheminée **(T_{class})** *Fire safety of installations in a chimney* **(T_{class})** **Sicurezza antincendio delle installazioni (T_{class})** Segurança contra incêndio de instalações em chaminé **(T_{class})** *Brandschutz von Anlagen in einem Schornstein* **(T_{class})**	T400	

Potencia de calefacción (Pnom/Ppart) Puissance de chauffe (Pnom/Ppart) *Heating power* (Pnom/Ppart)	**Potenza di riscaldamento** (Pnom/Ppart) Potência de aquecimento (Pnom/Ppart) *Heizleistung* (Pnom/Ppart)	A 9,5 kW	B NPD
Potencia de calentamiento de agua (PWnom/PWpart) Pussance de chauffage de l'eau (PWnom/PWpart) *Water heating power* (PWnom/PWpart) **Potenza di riscaldamento del l'acqua** (PWnom/PWpart) Potência de aquecimento (PWnom/PWpart) *Wasserheizleistung* (PWnom/PWpart)		A NPD	B NPD
Eficiencia (ηnom/ηpart) Efficacité (ηnom/ηpart) *Efficiency* (ηnom/ηpart)	**Efficienza** (ηnom/ηpart) Eficiência (ηnom/ηpart) *Effizienz* (ηnom/ηpart)	A 79 %	B NPD
Eficiencia de calefacción estacional (ηs) Efficacité du chauffage saisonnier (ηs) *Seasonal heating efficiency* (ηs)	**Efficienza térmica stagionale** (ηs) Eficiência de aquecimento sazonal (ηs) *Saisonale Heizeffizienz* (ηs)	69	
Índice eficiencia energética (EEI) Indice d'efficacité énergétique (EEI) *Energy efficiency index* (EEI)	**Indice di efficienza energetica (EEI)** Índice de eficiência energética (EEI) *Energieeffizienzindex* (EEI)	105	
Clase Classe *Class*	**Classe** Classe *Klasse*	A	
Consumo de energía eléctrica *(elmáx / elmín)* Consommation d'énergie électrique *(elmáx / elmín)* *Electrical energy consumption (elmáx / elmín)* **Consumo di energia elettrica** *(elmáx / elmín)* Consumo de energia elétrica *(elmáx / elmín)* *Elektrischer Energieverbrauch (elmáx / elmín)*		A 0,024 KW	B NPD
Consumo de energía modo espera (elsb) Consommation d'énergie en veille (elsb) *Standby power consumption* (elsb)	**Consumo energético in standby** (elsb) Consumo de energia em espera (elsb) *Standby-Stromverbrauch* (elsb)	NPD	
Sostenibilidad medioambiental La durabilité environnementale *Environmental sustainability*	**Sostenibilità ambientale** Sustentabilildade ambiental *Umweltverträglichkeit*		

Las prestaciones del producto identificado anteriormente son conformes con el conjunto de las prestaciones declaradas.
Les performances du produit identifié ci-dessus sont conformes à toutes les performances déclarées.
The performances of the product identified above are in accordance with all the declared performances.

Le prestazioni del prodotto sopra identificato sono conformi a tutte le prestazioni dichiarate.
Os desempenhos do produto acima identificados estão de acordo com todos os desempenhos declarados.
Die oben genannten Leistungen des Produkts entsprechen allen erklärten Leistungen.

La presente declaración de prestaciones se emite, de conformidad con el Reglamento (UE) n° 305/2011, bajo la sola responsabilidad del fabricante arriba identificado.
Cette déclaration des performances est établie, conformément au Règlement (UE) n° 305/2011, sous la seule responsabilité du fabricant identifié ci-dessus.
This declaration of performance is issued, in accordance with Regulation (EU) No. 305/2011, under the sole responsibility of the manufacturer identified above.

La presente dichiarazione di prestazione viene rilasciata, in conformità al Regolamento (UE) n. 305/2011, sotto la responsabilità esclusiva del produttore sopra identificato.
Esta declaração de desempenho é emitida, de acordo com o Regulamento (UE) n.º 305/2011, sob a exclusiva responsabilidade do fabricante acima identificado.
Die Erstellung dieser Leistungserklärung erfolgt gemäß Verordnung (EU) Nr. 305/2011 in alleiniger Verantwortung des oben genannten Herstellers.

LACUNZA
Natural comfort
LACUNZA KALOR GROUP S.A.L.
Pol. Ind. Ibarrea 5A 31800
Alsasua (Navarra) (Spain)
T. (0034) 948563511
comercial@lacunza.net
www. lacunza.net

Firmado por y en nombre del fabricante por:
Signé pour le fabricant et en son nom par:
Signed for and on behalf of the manufacturer by:
Firmato a nome e per conto del fabbricante da:
Assinado por e em nome do fabricante por:
Unterzeichnet für den Hersteller und im Namen des Herstellers von :

ALSASUA (Navarra, Spain) a 02/06/2025

Igor Ruiz de Alegria
Director Gerente de Negocio

LACUNZA
Natural comfort

ES FR *EN* **IT** PT *DE*

N.º ES -S-048

DECLARACIÓN DE PRESTACIONES
Conforme al R. E. Productos Construcción (UE) Nº 305/2011

DÉCLARATION DE PERFORMANCE
Selon le Réglement (UE) Nº 305/2011

DECLARATION OF PERFORMANCE
According to Regulation (UE) Nº 305/2011

DICHIARAZIONE DI PRESTAZIONE
In base al Regolamento (UE) Nº 305/2011

DECLARAÇAO DE PRESTAÇÕES
Em base com o Regulamento (UE) Nº 305/2011

LEISTUNGSERKLÄRUNG
Gemäß R. E. Bauprodukte (EU) Nr. 305/2011

1 **Código de identificación única del producto tipo:** Code d'identification unique du produit type: *Unique identification code of the product-type:* **Codice di identificazione unico del prodotto-tipo:** Código de identificação único do produto-tipo: *Eindeutiger Kenncode des Produkttyps:*	**PARIS 800 CLID** **PARIS 800 CLID MURAL**
2 **Usos previstos:**	**Estufa de calefacción residencial, alimentada con combustibles sólidos.**
Usage(s) prévu(s):	**Poêles de chauffage domestiques à combustible solid.**
Intended	**Residential solid fuel burning Roomheaters.**
Usi previsti:	**Stufa di riscaldamento domestici a combustibile solido.**
Utilização(ões) prevista(s):	**Fogão de aquecimento residencial, alimentado por combustíveis sólidos.**
Verwendungszweck(e):	**Häusliche Raumheizer für feste Brennstoffe.**
3 **Fabricante:** Fabricant: *Manufacturer:* **Fabbricante:** Fabricant: *Hersteller:*	LACUNZA KALOR GROUP S.A.L. Pol. Ind. Ibarrea 5A 31800 Alsasua (Navarra) (Spain) T. (0034) 948563511 comercial@lacunza.net www.lacunza.net
5 **Sistemas de evaluación y verificación de la constancia de las prestaciones (EVCP):** Système(s) d'évaluation et de vérification de la constance des performances: *System/s of AVCP:* **Sistemi di VVCP:** Sistema(s) de avaliação e verificação da regularidade do desempenho (AVCP): *System zur Bewertung und Überprüfung der Leistungsbeständigkeit:*	3
6a **Norma armonizada:** Norme harmonisée: *Harmonised standard:* **Norma armonizzata:** Norma harmonizada: *Harmonisierte Norm:*	EN-16510-2-1 (2022)
6a **Organismos notificados:** Organisme(s) notifié(s): *Notified body/ies:* **Organismi notificati:** Organismo(s) notificado(s): *Notifizierte Stelle(n):*	STROJÍRENSKÝ ZKUŠEBNÍ ÚSTAV, S.P. Engineering Test Institute, Public Enterprise Hudcova 424/56b, 621 00 Brno, Czech Republic. Notified Body 1015

7	**Características esenciales** Caractéristiques essentielles *Essential features*	**Caratteristiche essenziali** Características essenciais *Unerlässliche Eigenschaften*	**Prestaciones declaradas:** Performance(s) déclarée(s): *Declared performance/s:*	**Prestazioni dichiarate:** Desempenho(s) declarado(s): *Erklärte Leistung(en):*
	Capacidad para soportar carga Capacité de chargement *Load bearing capacity*	**Capacità di carico** Capacidade de carga *Tragfähigkeit*	**NPD**	
	Protección de materiales combustibles Protection des matériaux combustibles *Protection of combustible materials*	**Protezione dei materiali combustibili** Proteção de materiais combustíveis *Schutz brennbarer Materialien*		

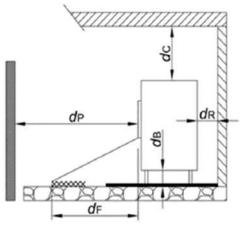

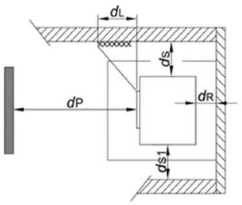

d_S =	800 mm	d_L =	1500 mm
d_{S1} =	800 mm	d_C =	750 mm
d_R =	400 mm Mural: no comb.	d_F =	1500 mm
d_P =	800 mm	d_B =	0 mm

	A	B
Prestación Declarada a Potencia Calorífica: Performance déclarée à la puissance thermique: *Declared Performance at Heating Power:* **Prestazioni dichiarate alla potenza termica:** Desempenho declarado na potência de aquecimento: *Angegebene Leistung bei:*	**Nominal** Nominale *Nominal* **Nominale** Nominal *Nennheizleistung*	**A carga parcial** Á charge partielle *At partial load* **A carico parziale** Com carga parcial *Teillast-Heizleistung*
Emisión. Émission. *Emission.* **Emissione**. Emissão. *Emission* **CO_{nom}** ($13\%O_2$) / **CO_{part}** ($13\%O_2$)	A **1153 mg/m³**	B **NPD**
Emisión. Émission. *Emission.* **Emissione**. Emissão. *Emission* **NOx_{nom}** ($13\%O_2$) / **NOx_{part}** ($13\%O_2$)	A **118 mg/m³**	B **NPD**
Emisión. Émission. *Emission.* **Emissione**. Emissão. *Emission* **OGC_{nom}** ($13\%O_2$) / **OGC_{part}** ($13\%O_2$)	A **67 mg/m³**	B **NPD**
Emisión. Émission. *Emission.* **Emissione**. Emissão. *Emission* **PM_{nom}** ($13\%O_2$) / **PM_{part}** ($13\%O_2$)	A **27 mg/m³**	B **NPD**
Temperatura de salida de gases de combustión (TSnom/TSpart) Température de sortie des gaz de combustión (TSnom/TSpart) *Combustion gas outlet temperature* (TSnom/TSpart) **Temperatura uscita gas di combustione (TSnom/TSpart)** Temperatura de saída do gás de combustão (TSnom/TSpart) *Verbrennungsgasaustrittstemperatur* (TSnom/TSpart)	A **340 °C**	B **NPD**
Tiro mínimo (Pnom/Ppart) Tirage minimum (Pnom/Ppart) *Minimum depression* (Pnom/Ppart) **Depressione minima (Pnom/Ppart)** Depressão mínima (Pnom/Ppart) *Minimale depression* (Pnom/Ppart)	A **11 Pa**	B **NPD**
Caudal másico de los gases de combustión ($Øf,g_{nom}$/$Øf,g_{part}$) Débit massique des gaz de combustion **($Øf,g_{nom}$/$Øf,g_{part}$)** *Mass flow rate of combustion gases* **($Øf,g_{nom}$/$Øf,g_{part}$)** **Portata massica dei gas di combustione ($Øf,g_{nom}$/$Øf,g_{part}$)** Taxa de fluxo de massa de gases de combustão **($Øf,g_{nom}$/$Øf,g_{part}$)** *Massenstrom der Verbrennungsgase* **($Øf,g_{nom}$/$Øf,g_{part}$)**	A **8,8 g/s**	B **NPD**
Seguridad contra incendios de instalaciones en una chimenea (T_{class}) Sécurité incendie des installations dans une cheminée **(T_{class})** *Fire safety of installations in a chimney* **(T_{class})** **Sicurezza antincendio delle installazioni (T_{class})** Segurança contra incêndio de instalações em chaminé **(T_{class})** *Brandschutz von Anlagen in einem Schornstein* **(T_{class})**	**T400**	

Potencia de calefacción (Pnom/Ppart) Puissance de chauffe (Pnom/Ppart) *Heating power* (Pnom/Ppart)	**Potenza di riscaldamento** (Pnom/Ppart) Potência de aquecimento (Pnom/Ppart) *Heizleistung* (Pnom/Ppart)	A 10 kW	B NPD
Potencia de calentamiento de agua (PWnom/PWpart) Puissance de chauffage de l'eau (PWnom/PWpart) *Water heating power* (PWnom/PWpart) **Potenza di riscaldamento del l'acqua** (PWnom/PWpart) Potência de aquecimento (PWnom/PWpart) *Wasserheizleistung* (PWnom/PWpart)		A NPD	B NPD
Eficiencia (ηnom/ηpart) Efficacité (ηnom/ηpart) *Efficiency* (ηnom/ηpart)	**Efficienza** (ηnom/ηpart) Eficiência (ηnom/ηpart) *Effizienz* (ηnom/ηpart)	A 79 %	B NPD
Eficiencia de calefacción estacional (ηs) Efficacité du chauffage saisonnier (ηs) *Seasonal heating efficiency* (ηs)	**Efficienza térmica stagionale** (ηs) Eficiência de aquecimento sazonal (ηs) *Saisonale Heizeffizienz* (ηs)	69	
Índice eficiencia energética (EEI) Indice d'efficacité énergétique (EEI) *Energy efficiency index* (EEI)	**Indice di efficienza energetica (EEI)** Índice de eficiência energética (EEI) *Energieeffizienzindex* (EEI)	105	
Clase Classe *Class*	**Classe** Classe *Klasse*	A	
Consumo de energía eléctrica *(elmáx / elmín)* Consommation d'énergie électrique *(elmáx / elmín)* *Electrical energy consumption (elmáx / elmín)* **Consumo di energia elettrica** *(elmáx / elmín)* Consumo de energia elétrica *(elmáx / elmín)* *Elektrischer Energieverbrauch (elmáx / elmín)*		A 0,024 KW	B NPD
Consumo de energía modo espera (elsb) Consommation d'énergie en veille (elsb) *Standby power consumption* (elsb)	**Consumo energético in standby (elsb)** Consumo de energia em espera (elsb) *Standby-Stromverbrauch* (elsb)	NPD	
Sostenibilidad medioambiental La durabilité environnementale *Environmental sustainability*	**Sostenibilità ambientale** Sustentabilildade ambiental *Umweltverträglichkeit*		

Las prestaciones del producto identificado anteriormente son conformes con el conjunto de las prestaciones declaradas.
Les performances du produit identifié ci-dessus sont conformes à toutes les performances déclarées.
The performances of the product identified above are in accordance with all the declared performances.

Le prestazioni del prodotto sopra identificato sono conformi a tutte le prestazioni dichiarate.
Os desempenhos do produto acima identificados estão de acordo com todos os desempenhos declarados.
Die oben genannten Leistungen des Produkts entsprechen allen erklärten Leistungen.

La presente declaración de prestaciones se emite, de conformidad con el Reglamento (UE) nº 305/2011, bajo la sola responsabilidad del fabricante arriba identificado.
Cette déclaration des performances est établie, conformément au Règlement (UE) n° 305/2011, sous la seule responsabilité du fabricant identifié ci-dessus.
This declaration of performance is issued, in accordance with Regulation (EU) No. 305/2011, under the sole responsibility of the manufacturer identified above.

La presente dichiarazione di prestazione viene rilasciata, in conformità al Regolamento (UE) n. 305/2011, sotto la responsabilità esclusiva del produttore sopra identificato.
Esta declaração de desempenho é emitida, de acordo com o Regulamento (UE) n.º 305/2011, sob a exclusiva responsabilidade do fabricante acima identificado.
Die Erstellung dieser Leistungserklärung erfolgt gemäß Verordnung (EU) Nr. 305/2011 in alleiniger Verantwortung des oben genannten Herstellers.

LACUNZA
Natural comfort
LACUNZA KALOR GROUP S.A.L.
Pol. Ind. Ibarrea 5A 31800
Alsasua (Navarra) (Spain)
T. (0034) 948563511
comercial@lacunza.net
www. lacunza.net

Firmado por y en nombre del fabricante por:
Signé pour le fabricant et en son nom par:
Signed for and on behalf of the manufacturer by:
Firmato a nome e per conto del fabbricante da:
Assinado por e em nome do fabricante por:
Unterzeichnet für den Hersteller und im Namen des Herstellers von :

Igor Ruiz de Alegria
Director Gerente de Negocio

ALSASUA (Navarra, Spain) a 02/06/2025

LACUNZA
Natural comfort

ES FR *EN* **IT** PT *DE*

N.º ES -S-054

DECLARACIÓN DE PRESTACIONES
Conforme al R. E. Productos Construcción (UE) Nº 305/2011

DÉCLARATION DE PERFORMANCE
Selon le Réglement (UE) Nº 305/2011

DECLARATION OF PERFORMANCE
According to Regulation (UE) Nº 305/2011

DICHIARAZIONE DI PRESTAZIONE
In base al Regolamento (UE) Nº 305/2011

DECLARAÇAO DE PRESTAÇÕES
Em base com o Regulamento (UE) Nº 305/2011

LEISTUNGSERKLÄRUNG
Gemäß R. E. Bauprodukte (EU) Nr. 305/2011

1 **Código de identificación única del producto tipo:**
Code d'identification unique du produit type:
Unique identification code of the product-type:
Codice di identificazione unico del prodotto-tipo:
Código de identificação único do produto-tipo:
Eindeutiger Kenncode des Produkttyps:

PARIS 1000
PARIS 1000 MURAL

2 **Usos previstos:**	**Estufa de calefacción residencial, alimentada con combustibles sólidos.**
Usage(s) prévu(s):	**Poêles de chauffage domestiques à combustible solid.**
Intended	**Residential solid fuel burning Roomheaters.**
Usi previsti:	**Stufa di riscaldamento domestici a combustibile solido.**
Utilização(ões) prevista(s):	**Fogão de aquecimento residencial, alimentado por combustíveis sólidos.**
Verwendungszweck(e):	**Häusliche Raumheizer für feste Brennstoffe.**

3 **Fabricante:**
Fabricant:
Manufacturer:

Fabbricante:
Fabricant:
Hersteller:

LACUNZA KALOR GROUP S.A.L.
Pol. Ind. Ibarrea 5A 31800
Alsasua (Navarra) (Spain)
T. (0034) 948563511
comercial@lacunza.net
www.lacunza.net

5 **Sistemas de evaluación y verificación de la constancia de las prestaciones (EVCP):**
Système(s) d'évaluation et de vérification de la constance des performances:
System/s of AVCP:

Sistemi di VVCP:
Sistema(s) de avaliação e verificação da regularidade do desempenho (AVCP):
System zur Bewertung und Überprüfung der Leistungsbeständigkeit:

3

6a **Norma armonizada:**
Norme harmonisée:
Harmonised standard:

Norma armonizzata:
Norma harmonizada:
Harmonisierte Norm:

EN-16510-2-1 (2022)

6a **Organismos notificados:**
Organisme(s) notifié(s):
Notified body/ies:

Organismi notificati:
Organismo(s) notificado(s):
Notifizierte Stelle(n):

STROJÍRENSKÝ ZKUŠEBNÍ ÚSTAV, S.P.
Engineering Test Institute, Public Enterprise
Hudcova 424/56b, 621 00 Brno, Czech Republic.
Notified Body 1015

7	**Características esenciales** Caractéristiques essentielles *Essential features*	**Caratteristiche essenziali** Características essenciais *Unerlässliche Eigenschaften*	**Prestaciones declaradas:** Performance(s) déclarée(s): *Declared performance/s:*	**Prestazioni dichiarate:** Desempenho(s) declarado(s): *Erklärte Leistung(en):*
	Capacidad para soportar carga Capacité de chargement *Load bearing capacity*	**Capacità di carico** Capacidade de carga *Tragfähigkeit*	**NPD**	
	Protección de materiales combustibles Protection des matériaux combustibles *Protection of combustible materials*	**Protezione dei materiali combustibili** Proteção de materiais combustíveis *Schutz brennbarer Materialien*		

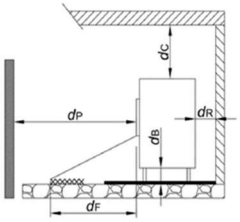

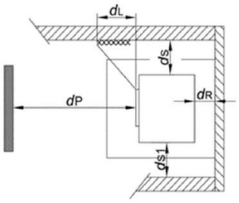

dS =	500 mm	dL =	1500 mm
dS1 =	500 mm	dC =	750 mm
dR =	500 mm Mural: no comb.	dF =	1500 mm
dP =	1400 mm	dB =	0 mm

	A	B
Prestación Declarada a Potencia Calorífica: Performance déclarée à la puissance thermique: *Declared Performance at Heating Power:* **Prestazioni dichiarate alla potenza termica:** Desempenho declarado na potência de aquecimento: *Angegebene Leistung bei:*	**Nominal** Nominale *Nominal* **Nominale** Nominal *Nennheizleistung*	**A carga parcial** Á charge partielle *At partial load* **A carico parziale** Com carga parcial *Teillast-Heizleistung*
Emisión. Émission. *Emission.* **Emissione**. Emissão. *Emission* **CO_{nom}** (13%O_2) / **CO_{part}** (13%O_2)	A 647 mg/m³	B 1486 mg/m³
Emisión. Émission. *Emission.* **Emissione**. Emissão. *Emission* **NOx_{nom}** (13%O_2) / **NOx_{part}** (13%O_2)	A 104 mg/m³	B 121 mg/m³
Emisión. Émission. *Emission.* **Emissione**. Emissão. *Emission* **OGC_{nom}** (13%O_2) / **OGC_{part}** (13%O_2)	A 31 mg/m³	B 113 mg/m³
Emisión. Émission. *Emission.* **Emissione**. Emissão. *Emission* **PM_{nom}** (13%O_2) / **PM_{part}** (13%O_2)	A 11 mg/m³	B 23 mg/m³
Temperatura de salida de gases de combustión (TSnom/TSpart) Température de sortie des gaz de combustión (TSnom/TSpart) *Combustion gas outlet temperature* (TSnom/TSpart) **Temperatura uscita gas di combustione (TSnom/TSpart)** Temperatura de saída do gás de combustão (TSnom/TSpart) *Verbrennungsgasaustrittstemperatur* (TSnom/TSpart)	A 336 °C	B 286 °C
Tiro mínimo (Pnom/Ppart) Tirage minimum (Pnom/Ppart) *Minimum depression* (Pnom/Ppart) **Depressione minima (Pnom/Ppart)** Depressão mínima (Pnom/Ppart) *Minimole depression* (Pnom/Ppart)	A 12 Pa	B 6 Pa
Caudal másico de los gases de combustión ($Øf,g_{nom}$/$Øf,g_{part}$) Débit massique des gaz de combustion **($Øf,g_{nom}$/$Øf,g_{part}$)** *Mass flow rate of combustion gases* **($Øf,g_{nom}$/$Øf,g_{part}$)** **Portata massica dei gas di combustione ($Øf,g_{nom}$/$Øf,g_{part}$)** Taxa de fluxo de massa de gases de combustão **($Øf,g_{nom}$/$Øf,g_{part}$)** *Massenstrom der Verbrennungsgase* **($Øf,g_{nom}$/$Øf,g_{part}$)**	A 10,3 g/s	B 6,4 g/s
Seguridad contra incendios de instalaciones en una chimenea (T_{class}) Sécurité incendie des installations dans une cheminée **(T_{class})** *Fire safety of installations in a chimney* **(T_{class})** **Sicurezza antincendio delle installazioni (T_{class})** Segurança contra incêndio de instalações em chaminé **(T_{class})** *Brandschutz von Anlagen in einem Schornstein* **(T_{class})**	T400	

Potencia de calefacción (Pnom/Ppart) Puissance de chauffe (Pnom/Ppart) *Heating power* (Pnom/Ppart)	**Potenza di riscaldamento** (Pnom/Ppart) Potência de aquecimento (Pnom/Ppart) *Heizleistung* (Pnom/Ppart)	A	11,2 kW	B	5,8 kW
Potencia de calentamiento de agua (PWnom/PWpart) Pussance de chauffage de l'eau (PWnom/PWpart) *Water heating power* (PWnom/PWpart) **Potenza di riscaldamento del l'acqua** (PWnom/PWpart) Potência de aquecimento (PWnom/PWpart) *Wasserheizleistung* (PWnom/PWpart)		A	NPD	B	NPD
Eficiencia (ηnom/ηpart) Efficacité (ηnom/ηpart) *Efficiency* (ηnom/ηpart)	**Efficienza** (ηnom/ηpart) Eficiência (ηnom/ηpart) *Effizienz* (ηnom/ηpart)	A	78 %	B	78 %
Eficiencia de calefacción estacional (ηs) Efficacité du chauffage saisonnier (ηs) *Seasonal heating efficiency* (ηs)	**Efficienza térmica stagionale** (ηs) Eficiência de aquecimento sazonal (ηs) *Saisonale Heizeffizienz* (ηs)	69			
Índice eficiencia energética (EEI) Indice d'efficacité énergétique (EEI) *Energy efficiency index* (EEI)	**Indice di efficienza energetica (EEI)** Índice de eficiência energética (EEI) *Energieeffizienzindex* (EEI)	104			
Clase Classe *Class*	**Classe** Classe *Klasse*	A			
Consumo de energía eléctrica *(elmáx / elmín)* Consommation d'énergie électrique *(elmáx / elmín)* *Electrical energy consumption (elmáx / elmín)* **Consumo di energia elettrica** *(elmáx / elmín)* Consumo de energia elétrica *(elmáx / elmín)* *Elektrischer Energieverbrauch (elmáx / elmín)*		A	0,072	B	NPD
Consumo de energía modo espera (elsb) Consommation d'énergie en veille (elsb) *Standby power consumption* (elsb)	**Consumo energético in standby (elsb)** Consumo de energia em espera (elsb) *Standby-Stromverbrauch* (elsb)	NPD			
Sostenibilidad medioambiental La durabilité environnementale *Environmental sustainability*	**Sostenibilità ambientale** Sustentabilildade ambiental *Umweltverträglichkeit*				

Las prestaciones del producto identificado anteriormente son conformes con el conjunto de las prestaciones declaradas.
Les performances du produit identifié ci-dessus sont conformes à toutes les performances déclarées.
The performances of the product identified above are in accordance with all the declared performances.

Le prestazioni del prodotto sopra identificato sono conformi a tutte le prestazioni dichiarate.
Os desempenhos do produto acima identificados estão de acordo com todos os desempenhos declarados.
Die oben genannten Leistungen des Produkts entsprechen allen erklärten Leistungen.

La presente declaración de prestaciones se emite, de conformidad con el Reglamento (UE) nº 305/2011, bajo la sola responsabilidad del fabricante arriba identificado.
Cette déclaration des performances est établie, conformément au Règlement (UE) n° 305/2011, sous la seule responsabilité du fabricant identifié ci-dessus.
This declaration of performance is issued, in accordance with Regulation (EU) No. 305/2011, under the sole responsibility of the manufacturer identified above.

La presente dichiarazione di prestazione viene rilasciata, in conformità al Regolamento (UE) n. 305/2011, sotto la responsabilità esclusiva del produttore sopra identificato.
Esta declaração de desempenho é emitida, de acordo com o Regulamento (UE) n.º 305/2011, sob a exclusiva responsabilidade do fabricante acima identificado.
Die Erstellung dieser Leistungserklärung erfolgt gemäß Verordnung (EU) Nr. 305/2011 in alleiniger Verantwortung des oben genannten Herstellers.

LACUNZA
Natural comfort
LACUNZA KALOR GROUP S.A.L.
Pol. Ind. Ibarrea 5A 31800
Alsasua (Navarra) (Spain)
T. (0034) 948563511
comercial@lacunza.net
www. lacunza.net

Firmado por y en nombre del fabricante por:
Signé pour le fabricant et en son nom par:
Signed for and on behalf of the manufacturer by:
Firmato a nome e per conto del fabbricante da:
Assinado por e em nome do fabricante por:
Unterzeichnet für den Hersteller und im Namen des Herstellers von :

ALSASUA (Navarra, Spain) a 02/06/2025

Igor Ruiz de Alegria
Director Gerente de Negocio

LACUNZA KALOR GROUP S.A.L
Pol. Ind. Ibarrea 5A
31800 Alsasua (Navarra) Spain
Tfno.: (00 34) 948 56 35 11
Fax.: (00 34) 948 56 35 05
e-mail: comercial@lacunza.net
Website: www.lacunza.net
EDITION: 12

LACUNZA®