# Lis 5T
# Lis 7T
# Lis 8T

## Manuale di istruzioni

LACUNZA®

Lacunza la ringrazia per la sua scelta.
Certificata in conformità con la Norma ISO 9001, Lacunza garantisce la qualità dei suoi apparecchi e si impegna a soddisfare le esigenze dei suoi clienti.
Con oltre 50 anni di esperienza, l'azienda utilizza tecnologie avanzate di progettazione e fabbricazione per tutta la sua gamma di prodotti. Questo documento vi aiuterà a istallare e utilizzare il vostro apparecchio nelle migliori condizioni di comfort e sicurezza.

# INDICE


1. PRESENTAZIONE DELL'APPARECCHIO ..... 3
1.1. Caratteristiche generali ..... 3
1.2. Distanze di sicurezza ..... 8
2. ISTRUZIONI PER L'INSTALLATORE ..... 9
2.1. Avviso per l'installatore ..... 9
2.2. Il locale di installazione ..... 9
2.2.1. Ventilazione del locale ..... 9
2.2.2. Ubicazione dell'apparecchio ..... 10
2.3. Montaggio dell'apparecchio ..... 10
2.3.1. Pavimento ..... 10
2.3.2. Controlli precedenti alla messa in funzionamento ..... 10
2.3.3. Regolazione dell'altezza e livellamento ..... 10
2.3.4. Rivestimento ..... 10
2.3.5. Collegamento allo scarico fumi ..... 10
2.4. Il condotto fumi ..... 11
2.4.1. Caratteristiche del condotto fumi ..... 11
2.4.2. Finitura del condotto fumi ..... 12
3. ISTRUZIONI D'USO ..... 14
3.1. Combustibili ..... 14
3.2. Descrizione degli elementi dell'apparecchio ..... 16
3.2.1. Elementi di funzionamento ..... 16
3.3. Accensione ..... 17
3.4. Carico del combustibile ..... 17
3.5. Funzionamento ..... 17
3.6. Estrazione della cenere ..... 18
3.7. IIstruzioni per cucinare ..... 18
3.7.1. Cucinare nel forno ..... 18
3.7.2. Cucinare sul piano cottura ..... 18
3.7.2.1. Piano cottura in vetroceramica ..... 19
4. MANUTENZIONE E CONSIGLI IMPORTANTI ..... 20
4.1. Manutenzione dell'apparecchio ..... 20
4.1.1. Pezzi smaltati a vista ..... 20

4.1.2. Piano cottura ..... 20
4.1.3. Focolare ..... 20
4.1.4. Interno apparecchio ..... 20
4.1.5. Scarico fumi ..... 20
4.1.6. Pezzi cromati ..... 21
4.1.7. Pezzi di ottone ..... 21
4.1.8. Pezzi di lamiera smaltata ..... 21
4.1.9. Forno ..... 22
4.2. Manutenzione del condotto fumi. ..... 22
4.3. Consigli importanti ..... 22
5. CAUSE DI MALFUNZIONAMENTO ..... 23
6. PEZZI PRINCIPALI ..... 24
7. RICICLAGGIO DI PRODOTTO ..... 26
8. DICHIARAZIONE SULLE PRESTAZIONI ..... 27
9. MARCATURA CE ..... 36

# 1. PRESENTAZIONE DELL'APPARECCHIO

Per un funzionamento ottimale dell apparecchio, le consigliamo di leggere attentamente il presente manuale prima di accendere l'apparecchio per la prima volta. In caso di problemi o dubbi, la esortiamo a rivolgersi al suo rivenditore, che le offrirà la massima collaborazione.

Al fine di migliorare il prodotto, il fabbricante si riserva il diritto di apportare modifiche senza preavviso all'aggiornamento di questa pubblicazione.

Il presente apparecchio è stato progettato per bruciare legna in completa sicurezza.
**ATTENZIONE:** L'istallazione difettosa può causare gravi conseguenze.
È indispensabile che l'installazione e la manutenzione periodica necessaria siano eseguite da un installatore autorizzato, in conformità con le normative applicabili in ogni paese e con le indicazioni del presente manuale di istruzioni.

## 1.1. Caratteristiche generali

| | | Unità | Lis 5T | Lis 7T | Lis 8T |
|---|---|---|---|---|---|
| | Apparecchio a funzionamento | - | Intermittente | Intermittente | Intermittente |
| | Classificazione delle attrezzature | - | Tipo B | Tipo B | Tipo B |
| | Combustibile preferito | - | Ceppi di legno (umidità <25%) | | |
| | Funzionalità di riscaldamento indiretto | - | NO | NO | NO |
| | | | | | |
| Valori alla Potenza Nominale | Potenza nominale all'ambiente (Diretta) ($P_{nom}$) | kW | 9 | 10 | 11 |
| | Rendimento a $P_{nom}$ ($\eta_{nom}$) | % | 76 | 76 | 78 |
| | Concentrazione CO misurata al 13% $O_2$ alla $P_{nom}$ ($CO_{nom}$) | mg/m³ | 1419 | 1420 | 1420 |
| | Concentrazione $NO_x$ misurata al 13% $O_2$ alla $P_{nom}$ ($NO_{Xnom}$) | mg/m³ | 116 | 120 | 120 |
| | Concentrazione OGC misurata al 13% $O_2$ alla $P_{nom}$ ($OGC_{nom}$) | mg/m³ | 80 | 80 | 78 |
| | Concentrazione PM misurata al 13% $O_2$ alla $P_{nom}$ ($PM_{nom}$) | mg/m³ | 33 | 34 | 34 |
| | Depressione ottimale del camino alla $P_{nom}$ ($p_{nom}$) | Pa | 11 | 12 | 13 |
| | Temperatura dei fumi alla $P_{nom}$ ($T_{nom}$) | °C | 216 | 215 | 213 |
| | Temperatura dei fumi alla flangia dello scarico alla $P_{nom}$ | °C | 259 | 258 | 256 |
| | Intervallo di ricarica della legna alla $P_{nom}$ | h | 1 | 1 | 1 |
| | Flusso dei fumi alla $P_{nom}$ | g/s | 12.9 | 14.1 | 15.3 |
| | Consumo legna (faggio) alla $P_{nom}$ | kg/h | 2.8 | 3.2 | 3.5 |
| | | | | | |
| | Classe di temperatura del camino | - | T400 | T400 | T400 |
| | Dimensioni del focolare di combustione | | | | |
| | Larghezza | mm | 220 | 240 | 240 |
| | Profondità | mm | 420 | 400 | 400 |
| | Altezza utile | mm | 270 | 300 | 300 |
| | Lunghezza massima della legna | cm | 40 | 40 | 40 |
| | Volume di riscaldamento (45W/m³) alla $P_{nom}$ | m³ | 200 | 222 | 244 |
| | Dimensioni utili del forno | | | | |
| | Larghezza | mm | 280 | 370 | 420 |
| | Profondità | mm | 430 | 420 | 420 |
| | Altezza utile | mm | 420 | 420 | 400 |
| | Volume del ceneratoio | L | 5 | 5 | 5 |
| | Peso | kg | 184 | 199 | 214 |

| | | | | |
|---|---|---|---|---|
| Diametro scarico fumi ($d_{out}$) | mm | 150 | 150 | 150 |
| Tipo di potenza termica/controllo della temperatura ambiente | Fase unica senza controllo della temperatura ambiente | | | |
| Classe di efficienza energetica | - | A | A | A |
| Indice di Efficienza Energetica (EEI) | - | 100 | 100 | 103 |
| Efficienza energetica stagionale del riscaldamento degli spazi ($\eta_s$) | % | 66 | 66 | 68 |

**Nota**: I valori indicati nel riquadro precedente si basano test effettuati seguendo la norma UNE-EN 16510 con tronchi di faggio con umidità non superiore al 18% e la depressione indicata in ciascun caso.

**Attenzione:** Questo apparecchio è progettato e preparato per lavorare con i combustibili, il grado di umidità, le cariche, gli intervalli di carica, il tiraggio del camino e la modalità di installazione indicati in questo manuale di istruzioni. Il mancato rispetto può creare problemi all'apparecchio (di deterioramento, di durata, ecc.) che non saranno coperti dalla garanzia di Lacunza.

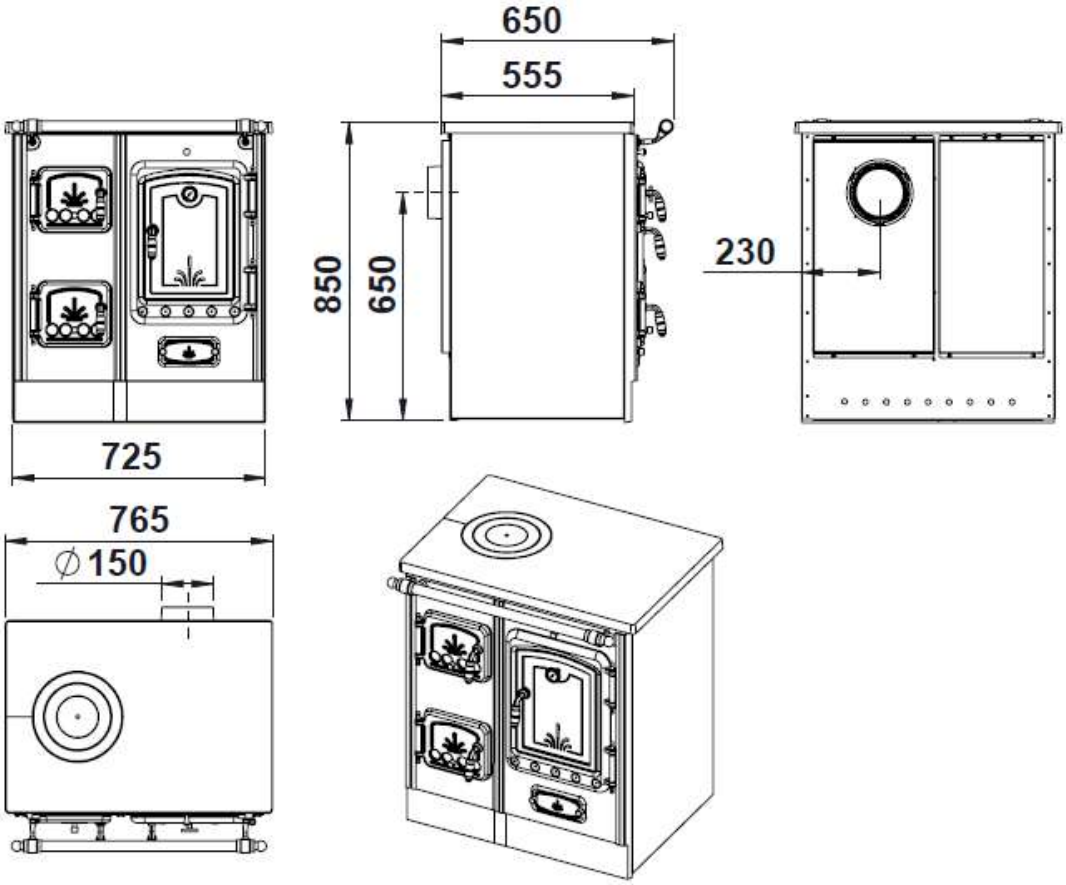


*Figura n°1 - Dimensioni in mm dell'apparecchio Lis 5T*

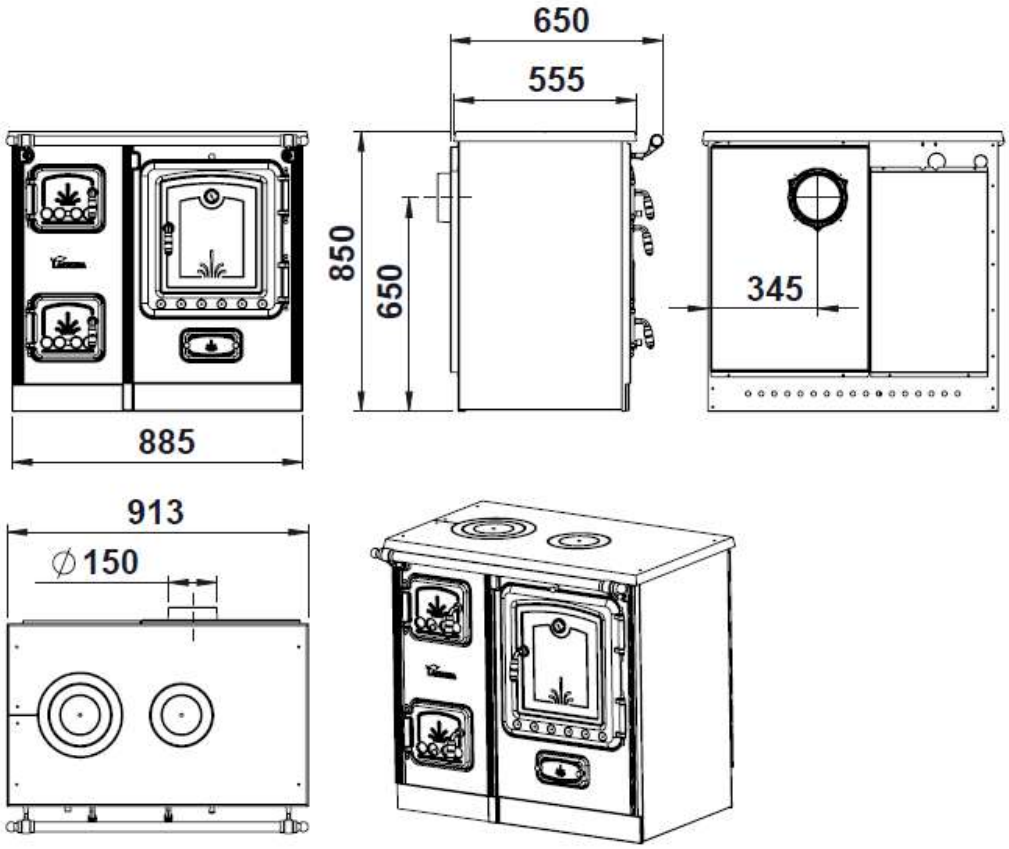


*Figura n°2 - Dimensioni in mm dell'apparecchio Lis 7T*

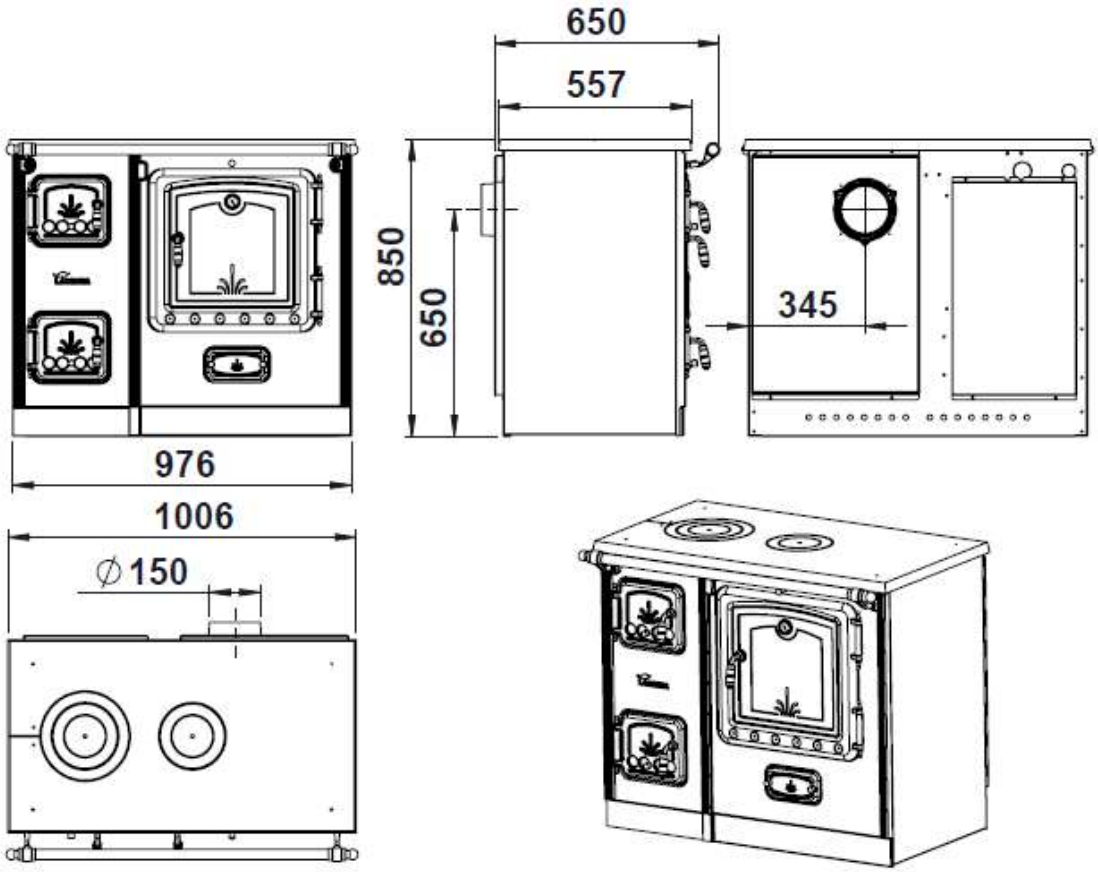


*Figura n°3 - Dimensioni in mm dell'apparecchio Lis 8T*

## 1.2. Distanze di sicurezza

Si prega di notare che è necessario rispettare le distanze di installazione dell'apparecchio rispetto ai materiali combustibili.

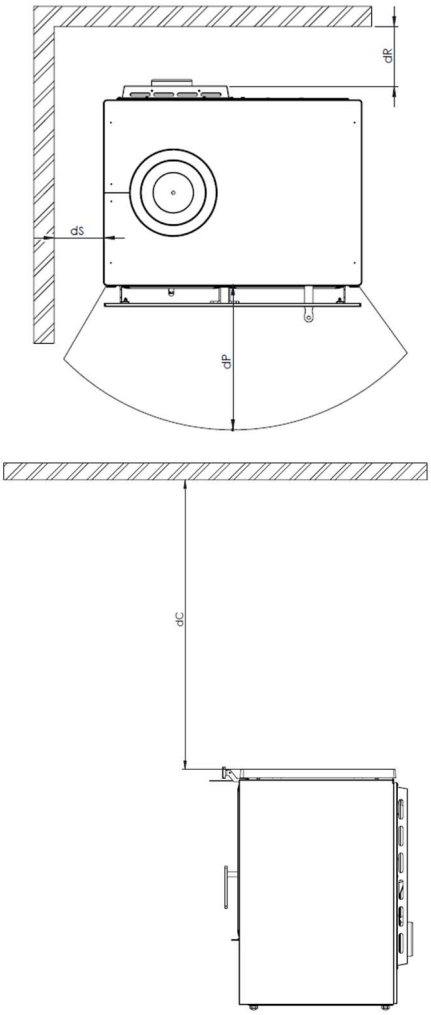


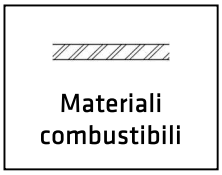


| | LIS 5T | LIS 7T | LIS 8T |
|---|---|---|---|
| dC (mm) | 800 | 800 | 800 |
| dP (mm) | 200 | 200 | 200 |
| dS (mm) | 200 | 200 | 200 |
| dR (mm) | 200 | 200 | 200 |

Si tenga presente che potrebbe essere necessario proteggere anche i materiali non combustibili per evitare rotture, deformazioni, ecc., dovute a un'eccessiva esposizione al calore, qualora il materiale non combustibile non sia progettato per resistere a temperature elevate.

# 2. ISTRUZIONI PER L'INSTALLATORE

## 2.1. Avviso per l'installatore

Per l'installazione dell'apparecchio si dovranno osservare tutti i regolamenti locali e nazionali, compresi quelli che fanno riferimento a norme nazionali ed europee.

L'installazione dell'apparecchio dovrà essere eseguita da un installatore autorizzato.

Un apparecchio installato scorrettamente può generare gravi incidenti (incendi, produzione di gas nocivi, deterioramento di elementi adiacenti, ecc.).

La responsabilità di Lacunza si limita alla fornitura dell'apparecchio, mai alla sua installazione.

## 2.2. Il locale di installazione

### 2.2.1. Ventilazione del locale

L'apparecchio richiede il consumo di ossigeno (aria) per il suo corretto funzionamento. È necessario garantire un adeguato apporto d'aria nella stanza in cui è collocato. Tale quantità di ossigeno sarà supplementare a quella necessaria per il consumo umano (ricambio dell'aria).

Per assicurare una buona qualità dell'aria che si respira ed evitare possibili incidenti per elevate concentrazioni di gas prodotti della combustione (soprattutto diossido e monossido di carbonio), è necessario e obbligatorio garantire un adeguato ricambio dell'aria nella stanza in cui è situato l'apparecchio.

Assicurarsi che la stanza disponga sempre di minimo due griglie o aperture permanenti verso l'esterno, per il ricambio dell'aria (una di immissione e l'altra di estrazione).

Per l'installazione dei suoi apparecchi, Lacunza consiglia una sezione aggiuntiva di tali aperture. Queste due griglie dovranno essere situate una nella parte superiore della stanza (a meno di 30 cm dal soffitto) e l'altra nella parte inferiore (a meno di 30 cm dal livello del suolo). Inoltre le due griglie devono comunicare obbligatoriamente con l'esterno, per rinnovare l'aria della stanza con aria fresca.

Le griglie di entrata dell'aria devono essere posizionate in modo che non possano essere bloccate o chiuse accidentalmente.

La sezione minima delle due griglie dipende dalla potenza nominale dell'apparecchio, secondo la tabella:

| Potenza dell'apparecchio (kW) | Sezione aggiuntiva minima di ciascuna griglia ($cm^2$) |
|---|---|
| P ≤ 10kW | 70 |
| 10 < P ≤ 15 | 90 |
| 15 < P ≤ 20 | 120 |
| 20 < P ≤ 25 | 150 |
| 25 < P ≤ 30 | 180 |
| 30 < P ≤ 35 | 210 |
| P > 35 | 240 |

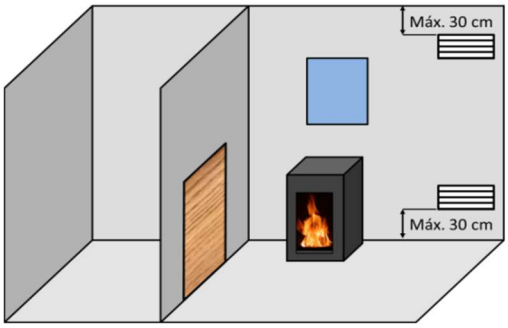


*Figura n°4 - Schema orientativo per griglie di ventilazione*

L'apparecchio deve essere utilizzato sempre con la(le) porta(e) chiusa(e).

Nelle stanze che dispongono di VMC (ventilazione meccanica controllata),

questa aspira e rinnova l'aria dell'ambiente. In questo caso, la stanza sarà leggermente in depressione e sarà quindi necessario installare una presa d'aria esterna, non otturabile, con una sezione di almeno 90 $cm^2$.

### 2.2.2. Ubicazione dell'apparecchio

Scegliere un luogo della stanza che favorisca una buona distribuzione dell'aria calda, sia per radiazione sia per convezione.

## 2.3. Montaggio dell'apparecchio

### 2.3.1. Pavimento

Verificare che la base sia in grado di supportare il carico totale costituito dall'apparecchio e il suo rivestimento.

Quando il pavimento (la base) è combustibile, prevedere un isolamento adeguato.

### 2.3.2. Controlli precedenti alla messa in funzionamento

- Verificare che il/i vetro/i non sia(no) rotto/i o danneggiato/i.
- Controllare che i passaggi del fumo non siano ostruiti da imballaggi o pezzi staccati.
- Assicurarsi che le guarnizioni del circuito di evacuazione dei fumi siano in perfetto stato.
- Verificare che le porte si chiudano perfettamente.
- Assicurarsi che i pezzi mobili siano installati nei punti corretti.

### 2.3.3. Regolazione dell'altezza e livellamento

È molto importante che l'apparecchio sia perfettamente livellato, sia sul piano orizzontale sia su quello verticale (utilizzare livella a bolla).

### 2.3.4. Rivestimento

È necessario verificare che il rivestimento dell'apparecchio non sia costituito da materiali infiammabili o degradabili per effetto del calore (carta dipinta, moquette, rivestimenti a base di materiali plastici, silestone, ecc.).

Se il piano cottura viene circondato da materiali di costruzione (tipo marmo, mattoni, ecc.), si dovrà lasciare una fessura minima di 4 mm, per la sua dilatazione.

### 2.3.5. Collegamento allo scarico fumi

Si effettuerà il collegamento dell'apparecchio al camino con una tubatura specifica, resistente ai prodotti della combustione (Es. inossidabile, lamiera smaltata...)

Per il collegamento del tubo di evacuazione dei fumi alla flangia dello scarico, inserire il tubo nella flangia e sigillare la guarnizione con mastice o cemento refrattario, per renderla completamente stagna.

È necessario che l'installatore si assicuri che il tubo collegato all'apparecchio sia ben saldo e non possa uscire dal suo alloggiamento (ad esempio a causa delle dilatazioni per la temperatura...).

In questo apparecchio, lo scarico fumi si può fare dalla parte superiore o da quella posteriore.

Per installare lo scarico fumi superiore, dobbiamo prima sganciare il coperchio in ghisa **B** e la flangia di scarico fumi posteriore **C**

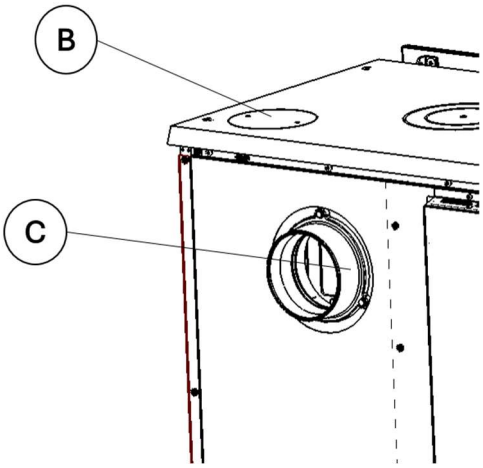


*Figura n°5 - Situazione iniziale. Rilasciamo i pezzi indicati.*

Successivamente posizioniamo la flangia superiore di uscita fumi A sul piano di lavoro e la fissiamo con due viti.

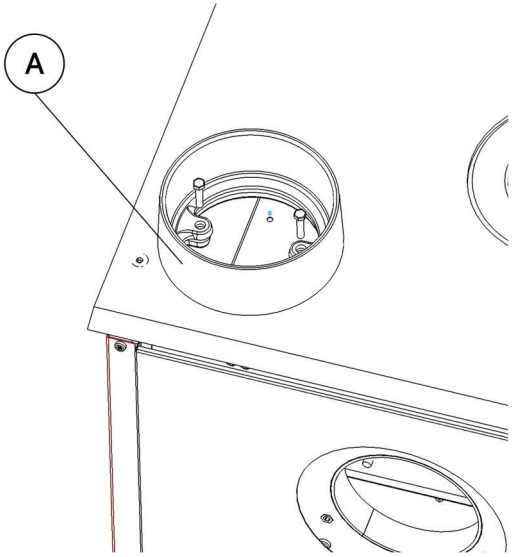


*Figura n°6 - Posizioniamo la flangia superiore di uscita fumi.*

Per finire, dobbiamo coprire il foro sul retro. Per prima cosa, fissiamo l'adattatore di copertura D con tre viti e tre dadi, poi avvitiamo la copertura E e infine posizioniamo la copertura zincata F.

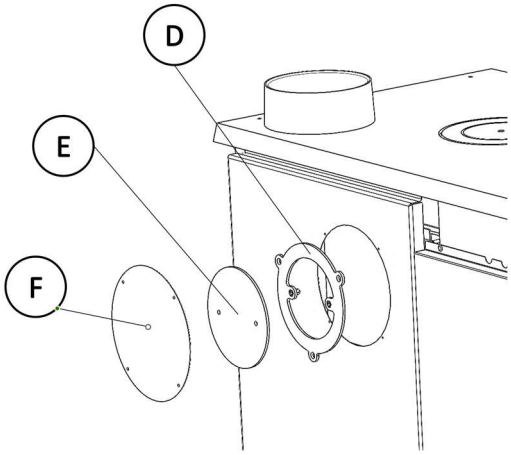


*Figura n°7 - Posizioniamo l'adattatore e dei tappi*

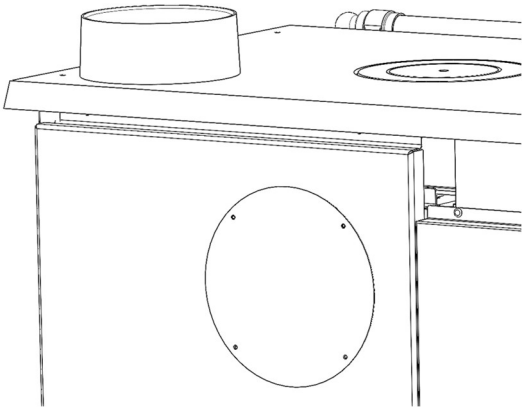

*Figura n. 8 - Situazione finale, adatta per uscita fumi superiore.*

## 2.4. Il condotto fumi

Il condotto fumi deve rispettare la normativa vigente di installazione in materia di camini.

Per stanze dotate di ventilazione meccanica controllata, l'uscita di gas di quest'ultima non deve mai essere collegata al condotto di evacuazione dei fumi.

L'apparecchio deve essere collegato a un condotto di fumi individuale, mai a uno condiviso con altri apparecchi.

### 2.4.1. Caratteristiche del condotto fumi

Il condotto fumi dovrà essere di un materiale adatto a resistere ai prodotti

della combustione (es. acciaio inossidabile, lamiera smaltata...)

Gli apparecchi non di riscaldamento (senza serbatoio) richiedono che lo scarico fumi sia a doppio tubo e isolato unicamente nei tratti nei quali il tubo passa all'esterno o per zone fredde. Esso potrà essere utilizzato all'interno della casa, approfittando del calore dei fumi per riscaldare la stanza, isolando solo i tratti in cui l'eccesso di temperatura potrebbe produrre gusti.

Nel caso di scarichi fumi in muratura, si dovranno intubare e isolare per garantire un corretto tiraggio.

Il diametro del tubo deve essere uguale a quello dello scarico fumi dell'apparecchio in tutta la sua lunghezza, per garantirne il corretto funzionamento.

Il condotto deve evitare che entri acqua piovana.

Deve essere pulito e stagno in tutta la sua lunghezza.

Deve avere un'altezza minima di 6 m, e il comignolo non deve ostacolare l'uscita dei fumi.

Se il condotto tende a produrre riflussi, sarà necessario installare un antiriflussi efficace, un aspiratore statico, un ventilatore estrattore di fumi o rimodellare il camino.

Non si installeranno gomiti da 90° eccetto quello di uscita delle cucine, poiché causano una grande perdita di tiraggio. Per quanto possibile, ci si limiterà a gomiti di 45°. Ciascun gomito di 45° equivale a ridurre di 0,5 m la lunghezza del tubo del camino. Non si installeranno nemmeno tratti di condotto in orizzontale, riducono enormemente il tiraggio.

L'apparecchio è progettato per funzionare in condizioni di tiraggio controllato. L'apparecchio deve funzionare con una depressione del camino compresa tra 12Pa e 15Pa. Per garantire questo tiraggio, un moderatore di tiraggio automatico deve essere installato nella canna fumaria. Il funzionamento incontrollato del tiraggio può portare ad un rapido danneggiamento dell'apparecchio, che non sarà coperto dalla garanzia.

La canna fumaria non deve poggiare il suo peso sull'apparecchio, perché questo potrebbe danneggiare il top.

Si deve tenere conto che si possono raggiungere alte temperature nel condotto fumi, è quindi fondamentale aumentare l'isolamento nei tratti in cui vi sia materiale combustibile (traverse di legno, mobili, ecc.). Può essere necessario anche proteggere il materiale non combustibile, per evitare rotture, deformazioni, ecc., a causa dell'eccesso di temperatura, se il materiale non combustibile non è preparato per sopportare alte temperature.

Il condotto dei fumi deve consentire la sua pulizia, senza che vi siano tratti inaccessibili.

### 2.4.2. Finitura del condotto fumi

La finitura del camino deve essere situata più di 1 m al disopra della copertura, del colmo del tetto o di qualsiasi ostacolo presente su di esso.

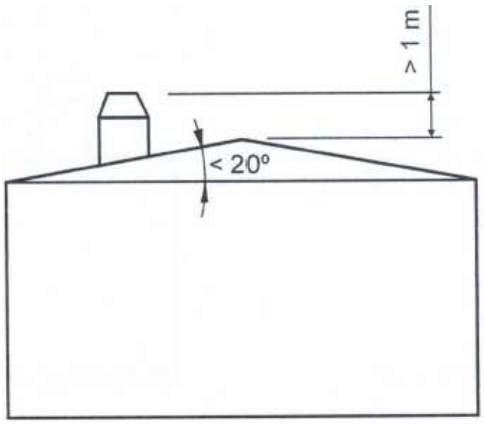

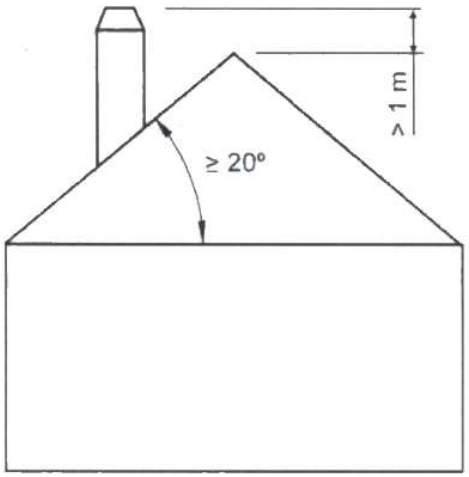


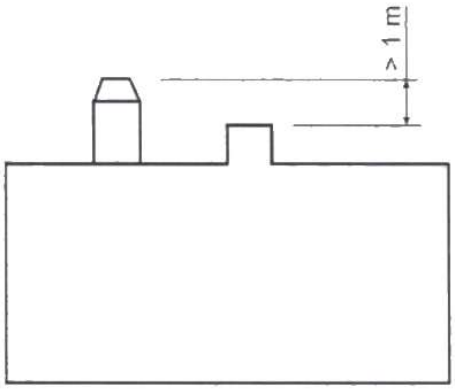


*Figura n°8 - Distanza tra la finitura e il colmo del tetto*

Dovrà inoltre essere 1 m al disopra della parte più alta di qualsiasi edificio od ostacolo situato in un raggio inferiore a 10 m dall'uscita del camino.

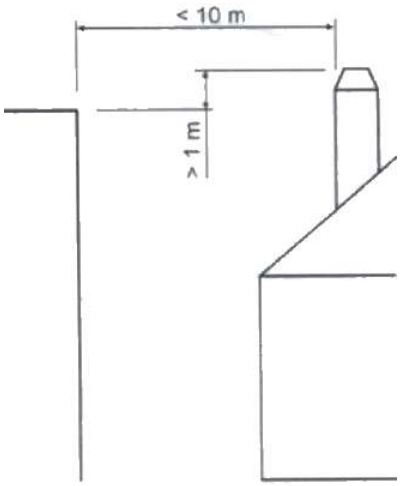


*Figura n°9 - Distanza tra la finitura e oggetti a meno di 10 m*

La finitura deve essere situata al disopra di qualsiasi edificio situato in un raggio compreso tra 10 m e 20 m dall'uscita del camino.

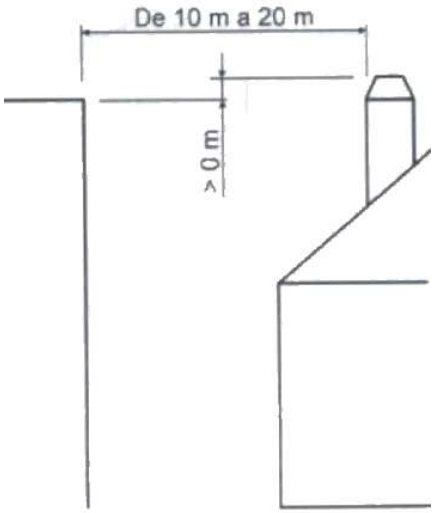


*Figura n°10 - Distanza tra la finitura e oggetti tra 10 e 20 m*

# 3. ISTRUZIONI D'USO

Il fabbricante declina ogni responsabilità riguardo al deterioramento di pezzi causato dall'utilizzo scorretto di combustibili non raccomandanti o da modifiche effettuate all'apparecchio o all'impianto.
**Utilizzare solo pezzi di ricambio originali.**

Quando si usa l'apparecchio, si deve rispettare la legislazione locale, compresa quella riferita alla normativa nazionale ed europea.

La diffusione del calore avviene per radiazione e convezione, dalla parte frontale ed esterna dell'apparecchio.

## 3.1. Combustibili

L'apparecchio non deve essere utilizzato come inceneritore e non devono essere utilizzati combustibili non consigliati.

- Utilizzare tronchi di legno secchi (16% di umidità), tagliati da almeno 2 anni, senza resina e conservati in un luogo riparato e ventilato.
- Utilizzare lega dura con alto potere calorifico e buona produzione di braci.
- I tronchi grandi dovranno essere tagliati alla lunghezza d'uso prima di essere immagazzinati. I tronchi devono avere un diametro massimo di 150 mm.
- Utilizzare legna molto tagliata favorirà la potenza estratta, ma aumenterà anche la velocità di combustione.

Combustibili ideali:

- Faggio.

Altri combustibili:

- Quercia, castagno, frassino, acero, betulla, olmo, ecc.
- La legna di pino o eucalipto ha una densità bassa e una fiamma molto lunga, può provocare la rapida usura dei pezzi dell'apparecchio.
- L'uso di legna resinosa più incrementare la frequenza di pulizia dell'apparecchio e del condotto di scarico fumi.

Combustibili vietati:

- Tutti i tipi e combustibili liquidi.
- «Legno verde». Il legno vede o umido diminuisce il rendimento dell'apparecchio e provoca il deposito di fuliggine e catrami sulle pareti interne del condotto dei fumi, ostruendole.
- «Legno recuperato» La combustione di legno trattato (traversine per binari ferroviari, pali telegrafici, compensati, agglomerati, pallet, ecc.) provoca velocemente l'ostruzione dell'impianto (deposito di fuliggine e catrami), deteriora l'ambiente (inquinamento, odori) e causa la deformazione del focolare per surriscaldamento.
- Tutti i materiali che non siano legno (plastica, bombolette spray, ecc.).
- Non usare mai benzina, carburante per lampade a benzina, paraffina, liquido per accendini a carbone, alcohol etilico o liquidi simili per accendere o riaccendere un fuoco nell'attrezzatura. Tenere tutti questi liquidi ben lontani dall'attrezzatura mentre è in uso.

Il legno verde e il legno trattato possono provocare fuoco nel condotto di scarico fumi.

In questo grafico si può vedere come influisce l'umidità sul potere calorifico della legna:

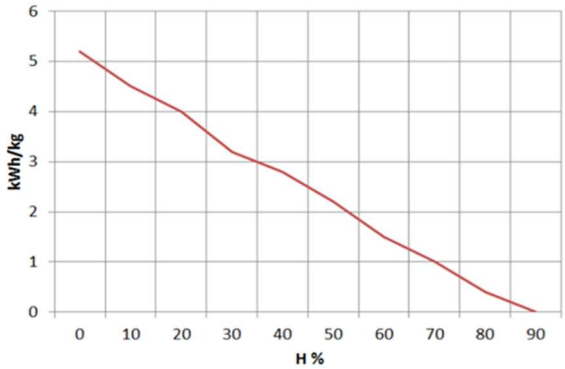


*Figura n°11 - Rapporto tra umidità e potere calorifico della legna.*

## 3.2. Descrizione degli elementi dell'apparecchio

### 3.2.1. Elementi di funzionamento

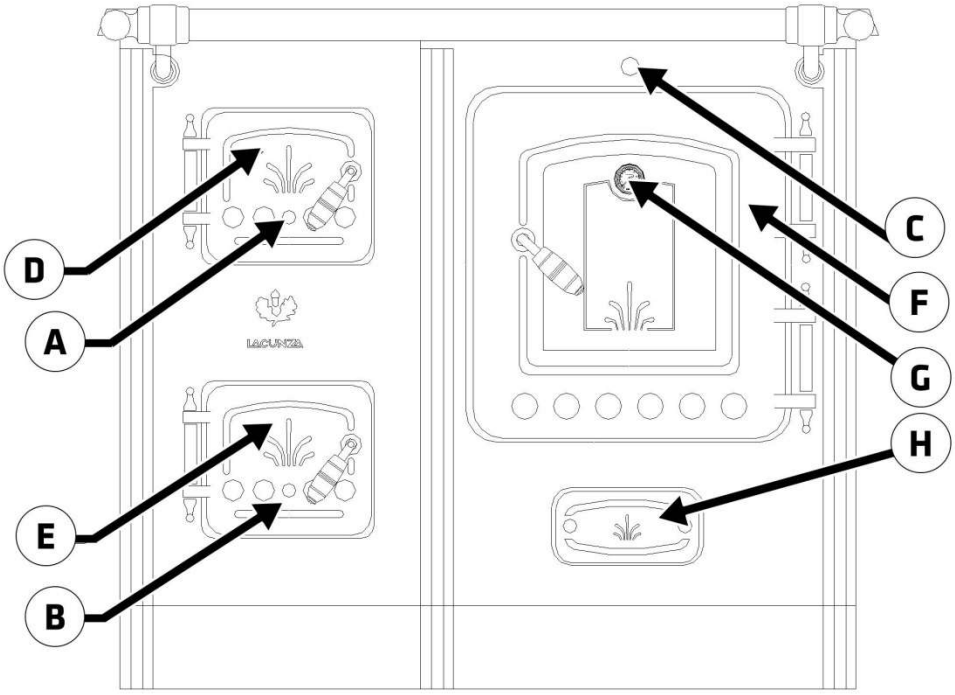


*Figura n°12 - Elementi di funzionamento dell'apparecchio*

- A: Apertura entrata aria secondaria
  - A1 aperto (girare in senso orario)
  - A2 chiuso (girare in senso antiorario)
- B: Apertura entrata aria primaria
  - B1 aperto (girare in senso orario)
  - B2 chiuso (girare in senso antiorario)
- C: Asta tiraggio diretto
  - C1 aperto (Asta fuori)
  - C2 chiuso (Asta verso l'interno)
- D: Porta focolare
- E: Porta ceneratoio
- F: Porta forno
- G: Termometro forno
- H: Piccola porta per la pulizia

## 3.3. Accensione

Utilizzare l'apparecchio quando fa caldo (giornate calde, prime ore del pomeriggio di giorni soleggiati) può causare problemi di accensione e di tiraggio.

Certe condizioni climatologiche come la nebbia, il gelo, l'umidità che entra nel condotto di evacuazione dei fumi, ecc. possono impedire un tiraggio sufficiente del condotto fumi e causare asfissia.

Per una corretta accensione, rispettare le seguenti indicazioni:

- Aprire la(e) porta(e) del focolare e aprire completamente tutte le aperture di entrata dell'aria al focolare.
- Azionare l'asta di tiraggio diretto per circa 15 minuti, fino a quando si riscalda Il condotto fumi.
- Introdurre nel focolare carta o una pastiglia di accensione e alcuni trucioli di legno.
- Accendere la carta o la pastiglia di accensione.
- Lasciare la porta aperta di almeno due o tre dita per circa 15 minuti.
- La prima accensione deve essere eseguita con delicatezza, per permettere ai diversi pezzi che compongono l'apparecchio di dilatarsi e asciugarsi.

**Attenzione:** Nella prima accensione l'apparecchio può produrre fumo e odore. Non allarmarsi e aprire le finestre per ventilare la stanza nelle prime ore di funzionamento.

Nel caso in cui si osservi acqua intorno all'apparecchio, essa è prodotta dalla condensa dell'umidità della legna che prende fuoco. Tale condensa cesserà dopo tre o quattro accensioni quando l'apparecchio si adatta al suo condotto fumi. In caso contrario, occorre controllare il tiraggio del condotto fumi (lunghezza e diametro del camino, isolamento, tenuta) o l'umidità della legna utilizzata.

Se la condensa entra in contatto con lo smalto, pulirlo e asciugarlo subito con un panno, per evitare che perda brillantezza.

## 3.4. Carico del combustibile

Per caricare il combustibile, aprire delicatamente la porta di carico, evitando che l'aria entri in modo repentino nel focolare. In questo modo si evita che entri fumo nella stanza in cui è installato l'apparecchio. Nei piani cottura in ghisa, il carico può essere eseguito attraverso i piattelli.

Realizzare questa operazione con i guanti per evitare ustioni alle mani.

L'altezza massima del carico deve essere circa un terzo dell'altezza del focolare.

L'intervallo di carico minimo per una potenza calorifica nominale è di 60 minuti.

Realizzare sempre carichi nominali (vedi tabella della sezione 1.1)

Per una combustione minima (ad esempio di notte) utilizzare tronchi più grossi.

Una volta caricato il focolare, chiudere la porta di carico.

## 3.5. Funzionamento

L'apparecchio deve essere utilizzato sempre con la(le) porta(e) chiusa(e) e l'asta di tiraggio diretto chiusa.

Per motivi di sicurezza, non si devono mai chiudere tutte le entrate d'aria per la combustione dell'apparecchio.

**Apertura di entrata dell'aria primaria**

Aprendola si introduce aria nella camera di combustione attraverso la griglia.

**Apertura di entrata dell'aria secondaria**

Aprendola, si introduce aria nella camera di combustione attraverso la parte superiore della porta del focolare.

**IMPORTANTE:** Mantenendo aperta l'aria secondaria, il vetro del focolare si sporcherà più tardi.

**Apertura di entrata dell'aria di doppia combustione**

Aprendola si introduce aria sulla fiamma della combustione, rendendola così più efficace e meno inquinante, poiché si realizza una post combustione bruciando le particelle che non sono bruciate nella prima combustione. In questo modo si aumenta il rendimento dell'apparecchio e si riducono le emissioni.

Per ottenere una potenza massima, aprire tutte le entrate d'aria al focolare e chiuderle per una potenza minima. Per un uso normale si consiglia di chiudere l'aria primaria e aprire quella secondaria.

Nelle apparecchiature di classe B o BE (senza conduzione dell'aria di combustione dalla strada), quando l'apparecchio non è in uso, l'insieme apparecchio-condotto fumi può rappresentare una via di fuga di calore verso la strada. Quando l'apparecchio non è in uso, si consiglia di lasciare chiusi i registri di ingresso dell'aria alla camera di combustione per minimizzare queste perdite di energia.

## 3.6. Estrazione della cenere

Dopo un uso continuo dell'apparecchio è necessario estrarre la cenere dal focolare. Estrarre il cassetto ceneratoio a freddo o aiutandosi con alcuni elementi per non ustionarsi (guanto).

Le braci calde non devono mai essere gettate nella spazzatura.

Si accede al ceneratoio aprendo la porta dell'apparecchio.

## 3.7. Istruzioni per cucinare

L'apparecchio offre la possibilità di cucinare sul piano cottura e nel forno.

### 3.7.1. Cucinare nel forno

Seguire le indicazioni della seguente tabella:

| | Potenza Mín. | Potenza Max. |
|---|---|---|
| Tiraggio diretto | Chiuso | Chiuso |
| Aria Primaria | Chiusa | Aperta |
| Aria Secondaria | Chiusa | Aperta |

Nel forno vi sono due teglie, una chiusa e l'altra a griglia.

Il termometro del forno dà una misura approssimativa della temperatura interna. Tuttavia, nel periodo di riscaldamento del apparechio che può durare due ore, il termometro indicherà un valore al disotto di quello reale del forno (data l'inerzia termica della massa di ghisa).

### 3.7.2. Cucinare sul piano cottura

Seguire le indicazioni della seguente tabella:

| | Potenza Mín. | Potenza Max. |
|---|---|---|
| Tiraggio diretto | Chiuso | Chiuso |
| Aria Primaria | Chiusa | Aperta |
| Aria Secondaria | Chiusa | Aperta |

La zona del piano cottura ideale per cucinare è la parte collocata sul focolare di combustione della cucina. La parte sul forno potrà essere utilizzata per mantenere caldi gli alimenti.

### *3.7.2.1. Piano cottura in vetroceramica*

Se la cucina ha un piano cottura in vetroceramica, non collocare mai sul vetro di vetroceramica caldo alcun recipiente di alluminio. Non si dovrà collocare nemmeno carta di alluminio, plastica o rovesciare zucchero, poiché potrebbero incrostarsi in modo definitivo sul vetro.

I tegami di coccio possono rigare il vetro.

Al disotto del vetro di vetroceramica vi sono protezioni di ghisa smaltata. È possibile utilizzarle per cucinare, ma si dovrà tenere presente quanto indicato nella sezione di Manutenzione.

**Alzare e abbassare il piano cottura di vetroceramica**

Per alzare il piano cottura in vetroceramica e poter cucinare sulle protezioni in ghisa, inserire il gancio in dotazione nel foro cilindrico e accompagnare delicatamente il movimento, come indicato nelle immagini.

*Figura n°13 - Gancio inserito nel foro cilindrico*

*Figura n°14 - Accompagnamento del movimento con il gancio*

Una volta raggiunto il punto massimo del movimento, estrarre il gancio dal foro e toglierlo.

*Figura n°15 - Piano cottura in vetroceramica al punto massimo*

Per riportare il piano cottura in vetroceramica alla sua posizione originale, ripetere il procedimento al contrario, sempre in modo delicato.

Dopo aver utilizzato le protezioni, Lacunza consiglia di riportare sempre la vetroceramica alla sua posizione originale (orizzontale).

Queste operazioni devono essere sempre eseguite a freddo.

# 4. MANUTENZIONE E CONSIGLI IMPORTANTI

## 4.1. Manutenzione dell'apparecchio

L'apparecchio dovrà essere pulito regolarmente, così come il condotto di collegamento e quello di scarico fumi, soprattutto dopo lunghi periodi di inattività.

### 4.1.1. Pezzi smaltati a vista

I pezzi della parte frontale del apparechio sono di ghisa smaltata. Per pulire lo smalto utilizzare un panno leggermente umido (o con sapone neutro) e asciugarlo subito dopo (sempre a freddo). Per pulire i pezzi smaltati, non utilizzare pagliette metalliche, prodotti abrasivi, corrosivi, a base di cloro o acidi, poiché potrebbero danneggiare lo smalto.

In caso di condensazioni o aspersione involontaria di acqua, pulire le parti interessate prima che si asciughino, per evitare possibili danni al colore dello smalto.

Prestare particolare attenzione a non rovesciare prodotti acidi o alcalini (salsa di pomodoro, succo di limone, aceto, detergenti per vetroceramica, ecc...) sulle superfici smaltate del apparechio, poiché questi prodotti possono danneggiare lo strato smaltato.

### 4.1.2. Piano cottura

**Piano cottura in vetroceramica**

Per la pulizia del cerchio inossidabile intorno al vetro, utilizzare un panno umido con sapone o prodotti specifici per acciaio inossidabile.

Per la pulizia del vetro in vetroceramica non utilizzare pagliette metalliche o spugne abrasive che potrebbero graffiarlo. Utilizzare un raschietto e i prodotti di pulizia specifici per vetroceramica disponibili sul mercato.

**Protezioni smaltate**

Eseguire la manutenzione come descritto per i pezzi smaltati a vista (parte frontale del apparechio). Tuttavia questi sono pezzi che per la loro posizione e funzione sono soggetti a usura, sarà quindi praticamente impossibile mantenerli in buono stato.

**Piano cottura in ghisa**

Per la pulizia, utilizzare carta abrasiva e prodotti specifici per conservarla correttamente.

### 4.1.3. Focolare

Pulire le zone del focolare da cenere, ecc.

### 4.1.4. Interno apparecchio

Per accedere all'interno della cucina, sollevare il piano cottura in vetroceramica e togliere le protezioni della cucina. Nel caso di piano cottura di ghisa, è possibile accedere dai piattelli o alzare il piano cottura. Una volta fatto questo, si potrà pulire la zona del forno e il passaggio dei fumi tra il forno e il lato destro.

Pulire la zona del focolare dalla cenere.

### 4.1.5. Scarico fumi

Per un buon funzionamento dell'apparecchio, lo scarico fumi dovrà essere manutenuto pulito in ogni momento.

È importante pulirla tutte le volte che è necessario, la frequenza della pulizia dipenderà dal regime di funzionamento del apparechio e dal combustibile utilizzato.

In cucine con scarico fumi superiore, per accedere alla flangia dello scarico fumi, sollevare il primo tratto di tubo. Nelle cucine con scarico fumi posteriore, si accede al gomito-flangia di scarico dallo spazio nella parte posteriore del forno. In

questi casi è consigliabile che il primo tratto del condotto fumi disponga di uno accesso per la pulizia dello scarico fumi.

Nel caso in cui il forno sia dotato di sportello nella parte posteriore, è possibile utilizzare questo accesso per pulire il condotto di uscita fumi.

Per poter accedere per la pulizia, occorre allentare le quattro viti della parte posteriore del forno ed estrarre la lamiera. Terminate le operazioni di pulizia, collocare nuovamente la copertura avvitando saldamente le 4 viti.

*Figura n°16 - Accesso alle viti per rimuovere la copertura del sportello*

Eseguire questa operazione sempre a freddo.

Una volta pulito lo scarico fumi, raccogliere la fuliggine accumulata nella parte bassa del forno ed estrarla dallo sportello sotto al forno.

### 4.1.6. Pezzi cromati

Per la pulizia dei pezzi cromati, utilizzare un panno umido, sapone neutro e asciugarli subito dopo. Non utilizzare pagliette né prodotti abrasivi, decapanti o a base acida, poiché potrebbero danneggiare le parti cromate. L'umidità può danneggiare i cromati.

### 4.1.7. Pezzi di ottone

Per la pulizia dei pezzi di ottone, utilizzare i prodotti specifici disponibili sul mercato.

### 4.1.8. Pezzi di lamiera smaltata

Per la pulizia dei pezzi di lamiera smaltata, utilizzare un panno umido, sapone neutro ed asciugarli subito dopo. Non utilizzare per pulire i pezzi smaltati prodotti abrasivi, corrosivi, a base di cloro o a base acida, potrebbero danneggiare lo smalto.

#### 4.1.9. Forno

Pulirlo con un panno leggermente umido (o con sapone neutro) e asciugarlo subito. I forni inossidabili possono ingiallire per effetto del calore. Non utilizzare prodotti abrasivi, corrosivi, a base di cloro o a base acida, poiché potrebbero danneggiare lo smalto.

Prestare particolare attenzione a non rovesciare prodotti acidi o alcalini (salsa di pomodoro, succo di limone, aceto, detergenti per vetroceramica, ecc...) sulle superfici smaltate del apparechio, poiché questi prodotti possono danneggiare lo strato smaltato.

## 4.2. Manutenzione del condotto fumi.

MOLTO IMPORTANTE: Per evitare incidenti (fuoco nel camino, ecc.) le operazioni di manutenzione e pulizia dovranno essere compiute regolarmente. Nel caso di uso frequente del apparechio si dovranno eseguire varie ripuliture annuali del camino e del condotto di collegamento.

In caso di fuoco nel camino, sarà necessario interromperne il tiraggio, chiudere porte e finestre, togliere la brace dal focolare del apparechio, chiudere il foro di collegamento con stracci umidi e chiamare i vigili del fuoco.

## 4.3. Consigli importanti

Lacunza consiglia di utilizzare solo pezzi di ricambio autorizzati.

Lacunza non si rende responsabile di qualsiasi modifica non autorizzata eseguita sul prodotto.

Questo apparecchio produce calore e può provocare ustioni al contatto.

Questo apparecchio può rimanere CALDO per un certo periodo dopo essere stato spento. EVITARE CHE I BAMBINI PICCOLI SI AVVICININO.

# 5. CAUSE DI MALFUNZIONAMENTO

Questo simbolo indica che è consigliato l'intervento di un professionista qualificato per eseguire questa operazione.

| Situazione | Possibili cause | | Azione |
|---|---|---|---|
| Il fuoco prende male<br>Il fuoco non si mantiene | Legna verde o umida | | Utilizzare legna dura, tagliata da almeno 2 anni e conservata in un luogo riparato e ventilato. |
| | I tronchi sono grandi | | Per l'accensione utilizzare carta piegata o pastiglie di accensione e trucioli di legno secco. Per mantenere il fuoco, utilizzare tronchi tagliati. |
| | Legna di cattiva qualità | | Utilizzare legna dura che produca calore e braci (castagno, frassino, acero, betulla, olmo, faggio, ecc.). |
| | Aria primaria insufficiente | | Aprire completamente i comandi dell'aria primaria e secondaria o aprire leggermente la porta.<br>Aprire la griglia della presa d'aria esterna. |
| | Tiraggio insufficiente | | Verificare che il tiraggio non sia ostruito, eseguire una ripulitura qualora necessario.<br>Verificare che il condotto di scarico fumi sia in perfette condizioni (ermetico, isolato, asciutto...). |
| Il fuoco si ravviva | Eccesso di aria primaria | | Chiudere parzialmente o totalmente le prese d'aria primaria e secondaria. |
| | Tiraggio eccessivo | | Installare un regolatore di tiraggio. |
| Espulsione di fumo all'accensione | Legna di cattiva qualità | | Non bruciare continuamente trucioli, resti di falegnameria (compensato, traversine, etc.). |
| | Condotto scarico fumi freddo | | Riscaldare il condotto di scarico fumi bruciando un pezzo di carta nel focolare. |
| Fumo durante la combustione | La stanza è in depressione | | In impianti dotati di VMC, aprire parzialmente una finestra esterna fino a quando il fuoco non sarà acceso bene. |
| | Carico di legna scarso | | Effettuare i carichi consigliati. Carichi molto inferiori a quelli consigliati causano bassa temperatura dei fumi e reflussi. |
| | Tiraggio insufficiente | | Verificare lo stato del condotto di scarico fumi e il suo isolamento.<br>Verificare che non sia ostruito, effettuare una pulizia meccanica qualora necessario. |
| | Il vento entra nel condotto fumi | | Installare un sistema antireflusso (ventilatore) nella parte superiore del camino. |
| Riscaldamento insufficiente | La stanza è in depressione | | Nelle stanze dotate di un VMC, è necessario disporre di una presa d'aria esterna. |
| | Legna di cattiva qualità | | Utilizzare solo il combustibile consigliato. |
| Si crea condensa d'acqua (dopo più di 3 o 4 accensioni) | Carico di legna scarso | | Effettuare i carichi consigliati. Carichi molto inferiori a quelli consigliati causano bassa temperatura dei fumi e condensazioni. |
| | Legna verde o umida | | Utilizzare legna dura, tagliata da almeno 2 anni e conservata in luogo riparato e ventilato. |
| | Condizioni del camino. | | Allungare il camino (5-6 metri minimo). Isolare il camino.<br>Verificare la tenuta del camino-cucina. |

## 6. PEZZI PRINCIPALI

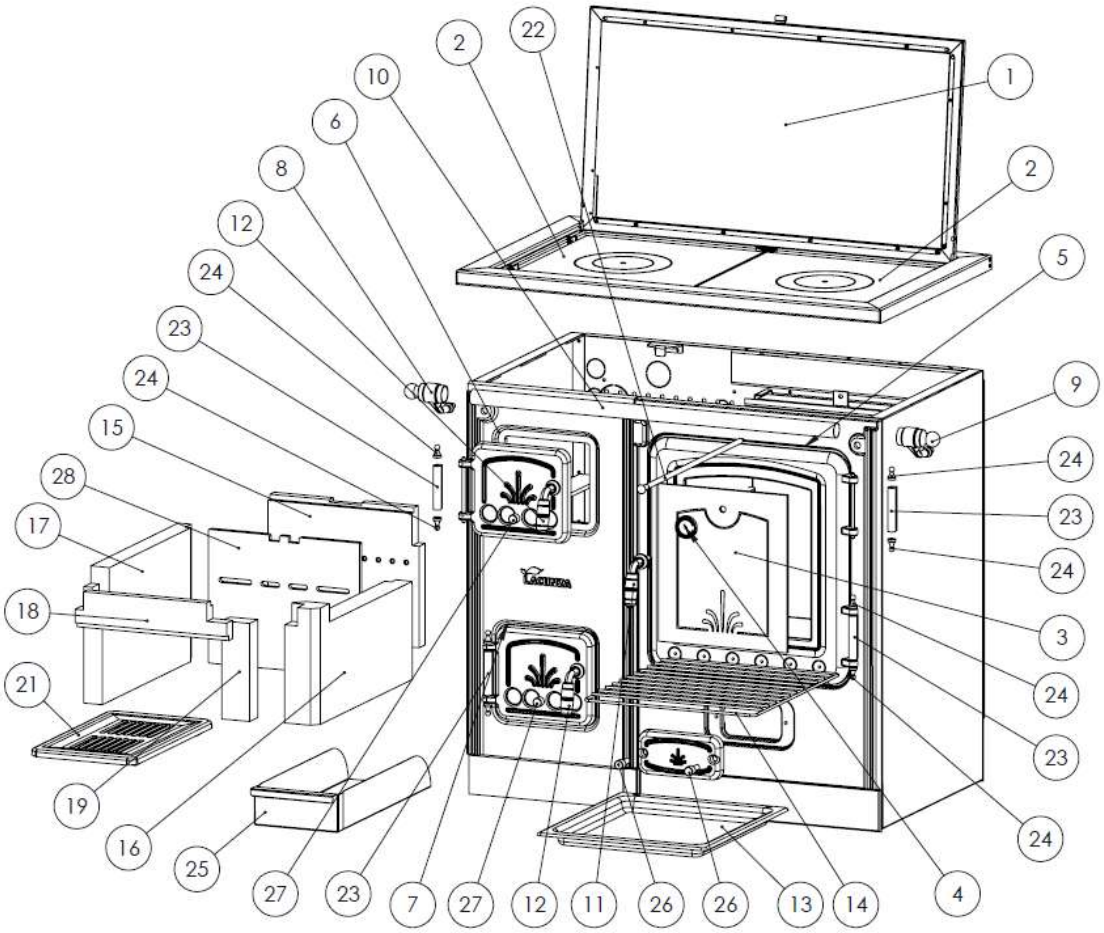

| | | Lis T Nº5 (75cm) | Lis T Nº7 (90cm) | Lis T Nº8 (100cm) |
|---|---|---|---|---|
| **Numero** | **Denominación** | **Ref. Pieza** | **Ref. Pieza** | **Ref. Pieza** |
| 1 | Cristal Encimera Vitro | 501000000126 | 501000000124 | 501000000219 |
| 2 | Protección grande con arandelas "esmaltadas" | NO | NO | 501000000322 (1unid) |
| 2 | Protección mediana con arandelas "esmaltadas" | NO | 501000000323 (2unid) | 501000000323 (1unid) |
| 2 | Protección pequeña con arandelas "esmaltadas" | 501000000324 (2unid) | NO | NO |
| 3 | Cristal puerta Horno Plata | 501150000002 | 501160000002 | 501170000003 |
| 3 | Cristal puerta Horno Latón | 508150000002 | 508160000002 | 501000000011 |
| 4 | Termómetro horno Cromado | 500000000072 | 500000000072 | 500000000072 |
| 4 | Termómetro horno Latón | 501000000021 | 501000000021 | 501000000021 |
| 5 | Cordón Puerta Horno (2 metros de Ø6mm) | 500900000008 | 500900000008 | 500900000008 |
| 6 | Cordón Puerta Hogar (1 metro de Ø6mm) | 500900000008 | 500900000008 | 500900000008 |
| 7 | Cordón Puerta Cenicero (1 metro de Ø6mm) | 500900000008 | 500900000008 | 500900000008 |
| 8 | Soporte barra Izdo. Cromado | 501000000258 | 501000000258 | 501000000258 |
| 8 | Soporte barra Izdo. Latón | 501000000180 | 501000000180 | 501000000180 |
| 9 | Soporte barra Dcho. Cromado | 501000000257 | 501000000257 | 501000000257 |
| 9 | Soporte barra Dcho. Latón | 501000000179 | 501000000179 | 501000000179 |
| 10 | Barra Cromada | 500000000050 | 501220000001 | 500000000024 |
| 10 | Barra Latón | 508020000001 | 508060000001 | 508070000001 |
| 11 | Manilla Puerta Horno Cromo | 501000000265 | 501000000265 | 501000000265 |
| 11 | Manilla Puerta Horno Latón | 501000000060 | 501000000060 | 501000000060 |
| 12 | Manilla Puerta Leña-Cenicero Cromo | 501000000266 | 501000000266 | 501000000266 |
| 12 | Manilla Puerta Leña-Cenicero Latón | 501000000063 | 501000000063 | 501000000063 |
| 13 | Bandeja esmaltada | 501000000001 | 501000000002 | 501000000002 |
| 14 | Bandeja varilla | 501000000003 | 501000000004 | 501000000004 |
| 15 | Vermiculita Trasera hogar | 5011500011 | 5010500001 | 5010500001 |
| 16 | Refractario hogar Derecho | 501160000010 | 501160000010 | 501160000010 |
| 17 | Refractario hogar izquierdo | 501160000009 | 501160000009 | 501160000009 |
| 18 | Refractario Delantero superior | 501000000351 | 501000000351 | 501000000351 |
| 19 | Refractario delantero derecho | NO | 501000000352 | 501000000352 |
| 20 | Juego completo refractario hogar | 501160000008 | 501000000331 | 501000000331 |
| 21 | Parrilla hogar | 501000000904 | 501000000904 | 501000000904 |
| 22 | Varilla tiro directo | 500000000006 | 500000000006 | 500000000006 |
| 23 | Bisagra Cromada | 501000000372 | 501000000372 | 501000000372 |
| 23 | Bisagra Latón | 501000000008 | 501000000008 | 501000000008 |
| 24 | Tapón puertas Cromado | 501000000248 | 501000000248 | 501000000248 |
| 24 | Tapón puertas latón | 501000000831 | 501000000831 | 501000000831 |
| 25 | Cajetín cenicero | 501000000296 | 501000000296 | 501000000296 |
| 26 | Tornillo Portezuela Cromado | 501160000003 | 501160000003 | 501160000003 |
| 26 | Tornillo Portezuela Latón | 501000000213 | 501000000213 | 501000000213 |
| 27 | Tornillo Registro Puerta Cromado | 501160000004 | 501160000004 | 501160000004 |
| 27 | Tornillo Registro Puerta Latón | 501160000005 | 501160000005 | 501160000005 |
| 28 | Chapa Trasera hogar | 5011500010 | 5010500000 | 5010500000 |

## 7. RICICLAGGIO DI PRODOTTO

Il riciclaggio dell'apparecchio è di esclusiva responsabilità del proprietario, che deve agire in conformità con le leggi in vigore nel suo paese in materia di sicurezza, rispetto e protezione dell'ambiente. Alla fine della sua vita utile, il prodotto non deve essere smaltito con i rifiuti urbani.

Può essere consegnato ai centri di raccolta differenziata specifici istituiti dai comuni, o ai rivenditori che offrono questo servizio. Lo smaltimento selettivo del prodotto evita possibili conseguenze negative per l'ambiente e per la salute, e permette di recuperare i materiali di cui è composto, ottenendo così un notevole risparmio in termini di energia e risorse.

Può essere smontato (le parti sono assemblate con viti o rivetti) e i componenti possono essere depositati nei loro canali di riciclaggio corrispondenti. I componenti del dispositivo sono: acciaio, ghisa, vetro, materiali isolanti, materiale elettrico, ecc.

# 8. DICHIARAZIONE SULLE PRESTAZIONI

LACUNZA
Natural comfort

ES FR EN IT PT DE

N.º CO-S-001

**DECLARACIÓN DE PRESTACIONES**
Conforme al R. E. Productos Construcción (UE) Nº 305/2011
**DÉCLARATION DE PERFORMANCE**
Selon le Réglement (UE) Nº 305/2011
*DECLARATION OF PERFORMANCE*
*According to Regulation (UE) Nº 305/2011*

**DICHIARAZIONE DI PRESTAZIONE**
In base al Regolamento (UE) Nº 305/2011
**DECLARAÇAO DE PRESTAÇÕES**
Em base com o Regulamento (UE) Nº 305/2011
*LEISTUNGSERKLÄRUNG*
*Gemäß R. E. Bauprodukte (EU) Nr. 305/2011*

| | |
|---|---|
| 1 **Código de identificación única del producto tipo:**<br>Code d'identification unique du produit type:<br>*Unique identification code of the product-type:*<br>**Codice di identificazione unico del prodotto-tipo:**<br>Código de identificação único do produto-tipo:<br>*Eindeutiger Kenncode des Produkttyps:* | LIS 5T |
| 2 **Usos previstos:** | **Cocina de carga manual, alimentada con combustibles sólidos, cuya función es cocinar y calefactar edificios residenciales** |
| Usage(s) prévu(s): | **Cuisine alimentée par des combustibles solides, dont la fonction est de cuisiner et de chauffer des bâtiments résidentiels.** |
| *Intended use/es:* | **Solid fuel cooker, the function of which is to cook and heat residential buildings.** |
| **Usi previsti:** | **Cucina alimentata da combustibili solidi, la cui funzione è quella di cucinare e riscaldare gli edifici residenziali.** |
| Utilização(ões) prevista(s): | **Cozinha alimentada a combustíveis sólidos, cuja função é cozinhar e aquecer edifícios de habitação.** |
| *Verwendungszweck(e):* | **Mit festen Brennstoffen betriebene Küche, deren Funktion darin besteht, Wohngebäude zu kochen und zu heizen.** |
| 3 **Fabricante:**<br>Fabricant:<br>*Manufacturer:*<br>**Fabbricante:**<br>Fabricant:<br>*Hersteller:* | **LACUNZA KALOR GROUP S.A.L.**<br>**Pol. Ind. Ibarrea 5A 31800**<br>**Alsasua (Navarra) (Spain)**<br>**T. (0034) 948563511**<br>**comercial@lacunza.net**<br>**www.lacunza.net** |
| 5 **Sistemas de evaluación y verificación de la constancia de las prestaciones (EVCP):**<br>Système(s) d'évaluation et de vérification de la constance des performances:<br>*System/s of AVCP:*<br>**Sistemi di VVCP:**<br>Sistema(s) de avaliação e verificação da regularidade do desempenho (AVCP):<br>*System zur Bewertung und Überprüfung der Leistungsbeständigkeit:* | 3 |
| 6a **Norma armonizada:**<br>Norme harmonisée:<br>*Harmonised standard:*<br>**Norma armonizzata:**<br>Norma harmonizada:<br>*Harmonisierte Norm:* | EN-16510-2-3 (2022) |
| 6a **Organismos notificados:**<br>Organisme(s) notifié(s):<br>*Notified body/ies:*<br>**Organismi notificati:**<br>Organismo(s) notificado(s):<br>*Notifizierte Stelle(n):* | **STROJÍRENSKÝ ZKUŠEBNÍ ÚSTAV, S.P.**<br>**Engineering Test Institute, Public Enterprise**<br>**Hudcova 424/56b, 621 00 Brno, Czech Republic.**<br>**Notified Body 1015** |

| 7 | Características esenciales<br>Caractéristiques essentielles<br>*Essential features* | Caratteristiche essenziali<br>Características essenciais<br>*Unerlässliche Eigenschaften* | Prestaciones declaradas:<br>Performance(s) déclarée(s):<br>*Declared performance/s:* | Prestazioni dichiarate:<br>Desempenho(s) declarado(s):<br>*Erklärte Leistung(en):* |
|---|---|---|---|---|

**Protección de materiales combustibles**
Protection des matériaux combustibles
*Protection of combustible materials*

**Protezione dei materiali combustibili**
Proteção de materiais combustíveis
*Schutz brennbarer Materialien*

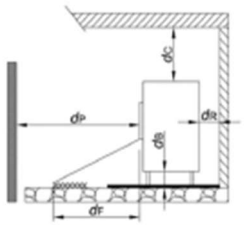


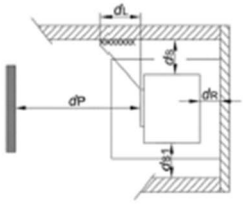


| | | | |
|---|---|---|---|
| $d_S$ = | 200 mm | $d_L$ = | 1500 mm |
| $d_{S1}$ = | 200 mm | $d_C$ = | 800 mm |
| $d_R$ = | 200 mm | $d_F$ = | 1500 mm |
| $d_P$ = | 200 mm | $d_B$ = | 0 mm |

| | A | B |
|---|---|---|
| Prestación Declarada a Potencia Calorífica:<br>Performance déclarée à la puissance thermique:<br>*Declared Performance at Heating Power:*<br>Prestazioni dichiarate alla potenza termica:<br>Desempenho declarado na potência de aquecimento:<br>*Angegebene Leistung bei:* | Nominal<br>Nominale<br>*Nominal*<br>Nominale<br>Nominal<br>*Nennheizleistung* | A carga parcial<br>Á charge partielle<br>*At partial load*<br>A carico parziale<br>Com carga parcial<br>*Teillast-Heizleistung* |
| **Emisión.** Émission. *Emission.* **Emissione.** Emissão. *Emission*<br>$CO_{nom}$ (13%$O_2$) / $CO_{part}$ (13%$O_2$) | A 1419 mg/m³ | B NPD |
| **Emisión.** Émission. *Emission.* **Emissione.** Emissão. *Emission*<br>$NOx_{nom}$ (13%$O_2$) / $NOx_{part}$ (13%$O_2$) | A 116 mg/m³ | B NPD |
| **Emisión.** Émission. *Emission.* **Emissione.** Emissão. *Emission*<br>$OGC_{nom}$ (13%$O_2$) / $OGC_{part}$ (13%$O_2$) | A 80 mg/m³ | B NPD |
| **Emisión.** Émission. *Emission.* **Emissione.** Emissão. *Emission*<br>$PM_{nom}$ (13%$O_2$) / $PM_{part}$ (13%$O_2$) | A 33 mg/m³ | B NPD |
| Temperatura de salida de gases de combustión (TSnom/TSpart)<br>Température de sortie des gaz de combustión (TSnom/TSpart)<br>*Combustion gas outlet temperature* (TSnom/TSpart)<br>Temperatura uscita gas di combustione (TSnom/TSpart)<br>Temperatura de saída do gás de combustão (TSnom/TSpart)<br>*Verbrennungsgasaustrittstemperatur* (TSnom/TSpart) | A 259 ºC | B NPD |
| Tiro mínimo (Pnom/Ppart) / Depressione minima (Pnom/Ppart)<br>Tirage minimum (Pnom/Ppart) / Depressão mínima (Pnom/Ppart)<br>*Minimum depression* / *Minimale depression* (Pnom/Ppart) | A 11 Pa | B NPD |
| Caudal másico de los gases de combustión ($Øf,g_{nom}$/$Øf,g_{part}$)<br>Débit massique des gaz de combustion ($Øf,g_{nom}$/$Øf,g_{part}$)<br>*Mass flow rate of combustion gases* ($Øf,g_{nom}$/$Øf,g_{part}$)<br>Portata massica dei gas di combustione ($Øf,g_{nom}$/$Øf,g_{part}$)<br>Taxa de fluxo de massa de gases de combustão ($Øf,g_{nom}$/$Øf,g_{part}$)<br>*Massenstrom der Verbrennungsgase* ($Øf,g_{nom}$/$Øf,g_{part}$) | A 13 g/s | B NPD |
| Seguridad contra incendios de instalaciones en una chimenea ($T_{class}$)<br>Sécurité incendie des installations dans une cheminée ($T_{class}$)<br>*Fire safety of installations in a chimney* ($T_{class}$)<br>Sicurezza antincendio delle installazioni ($T_{class}$)<br>Segurança contra incêndio de instalações em chaminé ($T_{class}$)<br>*Brandschutz von Anlagen in einem Schornstein* ($T_{class}$) | T400 | |

| | | | | | |
|---|---|---|---|---|---|
| **Potencia de calefacción** (Pnom/Ppart)<br>Puissance de chauffe (Pnom/Ppart)<br>*Heating power* (Pnom/Ppart) | **Potenza di riscaldamento** (Pnom/Ppart)<br>Potência de aquecimento (Pnom/Ppart)<br>*Heizleistung* (Pnom/Ppart) | A | 9 kW | B | NPD |
| **Potencia de calentamiento de agua** (PWnom/PWpart)<br>Pussance de chauffage de l'eau (PWnom/PWpart)<br>*Water heating power* (PWnom/PWpart)<br>**Potenza di riscaldamento del l'acqua** (PWnom/PWpart)<br>Potência de aquecimento (PWnom/PWpart)<br>*Wasserheizleistung* (PWnom/PWpart) | | A | 0 kW | B | NPD |
| **Eficiencia** (ηnom/ηpart)<br>Efficacité (ηnom/ηpart)<br>*Efficiency* (ηnom/ηpart) | **Efficienza** (ηnom/ηpart)<br>Eficiência (ηnom/ηpart)<br>*Effizienz* (ηnom/ηpart) | A | 76 % | B | NPD |
| **Eficiencia de calefacción estacional** (ηs)<br>Efficacité du chauffage saisonnier (ηs)<br>*Seasonal heating efficiency* (ηs) | **Efficienza térmica stagionale** (ηs)<br>Eficiência de aquecimento sazonal (ηs)<br>*Saisonale Heizeffizienz* (ηs) | 66 | | | |
| **Índice eficiencia energética (EEI)**<br>Indice d'efficacité énergétique (EEI)<br>*Energy efficiency index* (EEI) | **Indice di efficienza energetica (EEI)**<br>Índice de eficiência energética (EEI)<br>*Energieeffizienzindex* (EEI) | 100 | | | |
| **Clase**<br>Classe<br>*Class* | **Classe**<br>Classe<br>*Klasse* | A | | | |
| **Consumo de energía eléctrica** *(elmáx / elmín)*<br>Consommation d'énergie électrique *(elmáx / elmín)*<br>*Electrical energy consumption (elmáx / elmín)*<br>**Consumo di energia elettrica** *(elmáx / elmín)*<br>Consumo de energia elétrica *(elmáx / elmín)*<br>*Elektrischer Energieverbrauch (elmáx / elmín)* | | A | 0 kW | B | 0 kW |
| **Consumo de energía modo espera (elsb)**<br>Consommation d'énergie en veille (elsb)<br>*Standby power consumption* (elsb) | **Consumo energético in standby (elsb)**<br>Consumo de energia em espera (elsb)<br>*Standby-Stromverbrauch* (elsb) | 0 kW | | | |
| **Sostenibilidad medioambiental**<br>La durabilité environnementale<br>*Environmental sustainability* | **Sostenibilità ambientale**<br>Sustentabililidade ambiental<br>*Umweltverträglichkeit* | | | | |

**Las prestaciones del producto identificado anteriormente son conformes con el conjunto de las prestaciones declaradas.**
Les performances du produit identifié ci-dessus sont conformes à toutes les performances déclarées.
*The performances of the product identified above are in accordance with all the declared performances.*

**Le prestazioni del prodotto sopra identificato sono conformi a tutte le prestazioni dichiarate.**
Os desempenhos do produto acima identificados estão de acordo com todos os desempenhos declarados.
*Die oben genannten Leistungen des Produkts entsprechen allen erklärten Leistungen.*

**La presente declaración de prestaciones se emite, de conformidad con el Reglamento (UE) n° 305/2011, bajo la sola responsabilidad del fabricante arriba identificado.**
Cette déclaration des performances est établie, conformément au Règlement (UE) n° 305/2011, sous la seule responsabilité du fabricant identifié ci-dessus.
*This declaration of performance is issued, in accordance with Regulation (EU) No. 305/2011, under the sole responsibility of the manufacturer identified above.*

**La presente dichiarazione di prestazione viene rilasciata, in conformità al Regolamento (UE) n. 305/2011, sotto la responsabilità esclusiva del produttore sopra identificato.**
Esta declaração de desempenho é emitida, de acordo com o Regulamento (UE) n.º 305/2011, sob a exclusiva responsabilidade do fabricante acima identificado.
*Die Erstellung dieser Leistungserklärung erfolgt gemäß Verordnung (EU) Nr. 305/2011 in alleiniger Verantwortung des oben genannten Herstellers.*

LACUNZA
Natural comfort
LACUNZA KALOR GROUP S.A.L.
Pol. Ind. Ibarrea 5A 31800
Alsasua (Navarra) (Spain)
T. (0034) 948563511
comercial@lacunza.net
www. lacunza.net

**Firmado por y en nombre del fabricante por:**
Signé pour le fabricant et en son nom par:
*Signed for and on behalf of the manufacturer by:*
**Firmato a nome e per conto del fabbricante da:**
Assinado por e em nome do fabricante por:
*Unterzeichnet für den Hersteller und im Namen des Herstellers von :*

ALSASUA (Navarra, Spain) a 28/11/2024

Igor Ruiz de Alegria
Director Gerente de Negocio

LACUNZA
Natural comfort

ES FR *EN* IT PT *DE*

N.º CO-S-002

## DECLARACIÓN DE PRESTACIONES
Conforme al R. E. Productos Construcción (UE) Nº 305/2011

## DÉCLARATION DE PERFORMANCE
Selon le Réglement (UE) Nº 305/2011

## *DECLARATION OF PERFORMANCE*
*According to Regulation (UE) Nº 305/2011*

## DICHIARAZIONE DI PRESTAZIONE
In base al Regolamento (UE) Nº 305/2011

## DECLARAÇAO DE PRESTAÇÕES
Em base com o Regulamento (UE) Nº 305/2011

## *LEISTUNGSERKLÄRUNG*
*Gemäß R. E. Bauprodukte (EU) Nr. 305/2011*

| | |
|---|---|
| 1 **Código de identificación única del producto tipo:**<br>Code d'identification unique du produit type:<br>*Unique identification code of the product-type:*<br>**Codice di identificazione unico del prodotto-tipo:**<br>Código de identificação único do produto-tipo:<br>*Eindeutiger Kenncode des Produkttyps:* | LIS 7T |

| | |
|---|---|
| 2 **Usos previstos:** | **Cocina de carga manual, alimentada con combustibles sólidos, cuya función es cocinar y calefactar edificios residenciales** |
| Usage(s) prévu(s): | **Cuisine alimentée par des combustibles solides, dont la fonction est de cuisiner et de chauffer des bâtiments résidentiels.** |
| *Intended use/es:* | **Solid fuel cooker, the function of which is to cook and heat residential buildings.** |
| **Usi previsti:** | **Cucina alimentata da combustibili solidi, la cui funzione è quella di cucinare e riscaldare gli edifici residenziali.** |
| Utilização(ões) prevista(s): | **Cozinha alimentada a combustíveis sólidos, cuja função é cozinhar e aquecer edifícios de habitação.** |
| *Verwendungszweck(e):* | **Mit festen Brennstoffen betriebene Küche, deren Funktion darin besteht, Wohngebäude zu kochen und zu heizen.** |

| | | |
|---|---|---|
| 3 **Fabricante:**<br>Fabricant:<br>*Manufacturer:* | **Fabbricante:**<br>Fabricant:<br>*Hersteller:* | **LACUNZA KALOR GROUP S.A.L.**<br>**Pol. Ind. Ibarrea 5A 31800**<br>**Alsasua (Navarra) (Spain)**<br>**T. (0034) 948563511**<br>**comercial@lacunza.net**<br>**www.lacunza.net** |

| | | |
|---|---|---|
| 5 **Sistemas de evaluación y verificación de la constancia de las prestaciones (EVCP):**<br>Système(s) d'évaluation et de vérification de la constance des performances:<br>*System/s of AVCP:* | **Sistemi di VVCP:**<br>Sistema(s) de avaliação e verificação da regularidade do desempenho (AVCP):<br>*System zur Bewertung und Überprüfung der Leistungsbeständigkeit:* | 3 |

| | | |
|---|---|---|
| 6a **Norma armonizada:**<br>Norme harmonisée:<br>*Harmonised standard:* | **Norma armonizzata:**<br>Norma harmonizada:<br>*Harmonisierte Norm:* | EN-16510-2-3 (2022) |

| | | |
|---|---|---|
| 6a **Organismos notificados:**<br>Organisme(s) notifié(s):<br>*Notified body/ies:* | **Organismi notificati:**<br>Organismo(s) notificado(s):<br>*Notifizierte Stelle(n):* | **STROJÍRENSKÝ ZKUŠEBNÍ ÚSTAV, S.P.**<br>**Engineering Test Institute, Public Enterprise**<br>**Hudcova 424/56b, 621 00 Brno, Czech Republic.**<br>**Notified Body 1015** |

| 7 | Características esenciales<br>Caractéristiques essentielles<br>*Essential features* | Caratteristiche essenziali<br>Características essenciais<br>*Unerlässliche Eigenschaften* | Prestaciones declaradas:<br>Performance(s) déclarée(s):<br>*Declared performance/s:* | Prestazioni dichiarate:<br>Desempenho(s) declarado(s):<br>*Erklärte Leistung(en):* |
|---|---|---|---|---|

**Protección de materiales combustibles**
Protection des matériaux combustibles
*Protection of combustible materials*

**Protezione dei materiali combustibili**
Proteção de materiais combustíveis
*Schutz brennbarer Materialien*

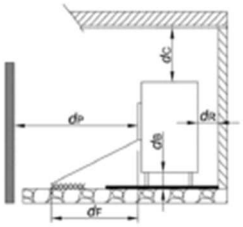


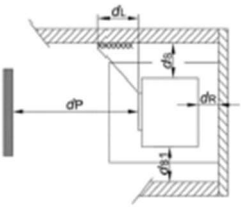


| | | | |
|---|---|---|---|
| dS = | 200 mm | dL = | 1500 mm |
| dS1 = | 200 mm | dC = | 800 mm |
| dR = | 200 mm | dF = | 1500 mm |
| dP = | 200 mm | dB = | 0 mm |

| | A | B |
|---|---|---|
| Prestación Declarada a Potencia Calorífica:<br>Performance déclarée à la puissance thermique:<br>*Declared Performance at Heating Power:*<br>Prestazioni dichiarate alla potenza termica:<br>Desempenho declarado na potência de aquecimento:<br>*Angegebene Leistung bei:* | Nominal<br>Nominale<br>*Nominal*<br>Nominale<br>Nominal<br>*Nennheizleistung* | A carga parcial<br>Á charge partielle<br>*At partial load*<br>A carico parziale<br>Com carga parcial<br>*Teillast-Heizleistung* |
| **Emisión.** Émission. *Emission.* **Emissione.** Emissão. *Emission* $CO_{nom}$ (13%$O_2$) / $CO_{part}$ (13%$O_2$) | 1420 mg/m³ | NPD |
| **Emisión.** Émission. *Emission.* **Emissione.** Emissão. *Emission* $NOx_{nom}$ (13%$O_2$) / $NOx_{part}$ (13%$O_2$) | 120 mg/m³ | NPD |
| **Emisión.** Émission. *Emission.* **Emissione.** Emissão. *Emission* $OGC_{nom}$ (13%$O_2$) / $OGC_{part}$ (13%$O_2$) | 80 mg/m³ | NPD |
| **Emisión.** Émission. *Emission.* **Emissione.** Emissão. *Emission* $PM_{nom}$ (13%$O_2$) / $PM_{part}$ (13%$O_2$) | 34 mg/m³ | NPD |
| Temperatura de salida de gases de combustión (TSnom/TSpart)<br>Température de sortie des gaz de combustión (TSnom/TSpart)<br>*Combustion gas outlet temperature* (TSnom/TSpart)<br>Temperatura uscita gas di combustione (TSnom/TSpart)<br>Temperatura de saída do gás de combustão (TSnom/TSpart)<br>*Verbrennungsgasaustrittstemperatur* (TSnom/TSpart) | 258 ºC | NPD |
| Tiro mínimo (Pnom/Ppart)<br>Tirage minimum (Pnom/Ppart)<br>*Minimum depression*<br>Depressione minima (Pnom/Ppart)<br>Depressão mínima (Pnom/Ppart)<br>*Minimale depression* (Pnom/Ppart) | 12 Pa | NPD |
| Caudal másico de los gases de combustión ($Øf,g_{nom}$/$Øf,g_{part}$)<br>Débit massique des gaz de combustion ($Øf,g_{nom}$/$Øf,g_{part}$)<br>*Mass flow rate of combustion gases* ($Øf,g_{nom}$/$Øf,g_{part}$)<br>Portata massica dei gas di combustione ($Øf,g_{nom}$/$Øf,g_{part}$)<br>Taxa de fluxo de massa de gases de combustão ($Øf,g_{nom}$/$Øf,g_{part}$)<br>*Massenstrom der Verbrennungsgase* ($Øf,g_{nom}$/$Øf,g_{part}$) | 14 g/s | NPD |
| Seguridad contra incendios de instalaciones en una chimenea ($T_{class}$)<br>Sécurité incendie des installations dans une cheminée ($T_{class}$)<br>*Fire safety of installations in a chimney* ($T_{class}$)<br>Sicurezza antincendio delle installazioni ($T_{class}$)<br>Segurança contra incêndio de instalações em chaminé ($T_{class}$)<br>*Brandschutz von Anlagen in einem Schornstein* ($T_{class}$) | T400 | |

| | | | | | |
|---|---|---|---|---|---|
| Potencia de calefacción (Pnom/Ppart)<br>Puissance de chauffe (Pnom/Ppart)<br>*Heating power* (Pnom/Ppart) | Potenza di riscaldamento (Pnom/Ppart)<br>Potência de aquecimento (Pnom/Ppart)<br>*Heizleistung* (Pnom/Ppart) | A | 10 kW | B | NPD |
| Potencia de calentamiento de agua (PWnom/PWpart)<br>Puissance de chauffage de l'eau (PWnom/PWpart)<br>*Water heating power* (PWnom/PWpart)<br>Potenza di riscaldamento del l'acqua (PWnom/PWpart)<br>Potência de aquecimento (PWnom/PWpart)<br>*Wasserheizleistung* (PWnom/PWpart) | | A | 0 kW | B | NPD |
| Eficiencia (ηnom/ηpart)<br>Efficacité (ηnom/ηpart)<br>*Efficiency* (ηnom/ηpart) | Efficienza (ηnom/ηpart)<br>Eficiência (ηnom/ηpart)<br>*Effizienz* (ηnom/ηpart) | A | 76 % | B | NPD |
| Eficiencia de calefacción estacional (ηs)<br>Efficacité du chauffage saisonnier (ηs)<br>*Seasonal heating efficiency* (ηs) | Efficienza térmica stagionale (ηs)<br>Eficiência de aquecimento sazonal (ηs)<br>*Saisonale Heizeffizienz* (ηs) | 66 | | | |
| Índice eficiencia energética (EEI)<br>Indice d'efficacité énergétique (EEI)<br>*Energy efficiency index* (EEI) | Indice di efficienza energetica (EEI) Índice de eficiência energética (EEI)<br>*Energieeffizienzindex* (EEI) | 100 | | | |
| Clase<br>Classe<br>*Class* | Classe<br>Classe<br>*Klasse* | A | | | |
| Consumo de energía eléctrica *(elmáx / elmín)*<br>Consommation d'énergie électrique *(elmáx / elmín)*<br>*Electrical energy consumption (elmáx / elmín)*<br>Consumo di energia elettrica *(elmáx / elmín)*<br>Consumo de energia elétrica *(elmáx / elmín)*<br>*Elektrischer Energieverbrauch (elmáx / elmín)* | | A | 0 kW | B | 0 kW |
| Consumo de energía modo espera (elsb)<br>Consommation d'énergie en veille (elsb)<br>*Standby power consumption* (elsb) | Consumo energético in standby (elsb)<br>Consumo de energia em espera (elsb)<br>*Standby-Stromverbrauch* (elsb) | 0 kW | | | |
| Sostenibilidad medioambiental<br>La durabilité environnementale<br>*Environmental sustainability* | Sostenibilità ambientale<br>Sustentabilidade ambiental<br>*Umweltverträglichkeit* | | | | |

**Las prestaciones del producto identificado anteriormente son conformes con el conjunto de las prestaciones declaradas.**
Les performances du produit identifié ci-dessus sont conformes à toutes les performances déclarées.
*The performances of the product identified above are in accordance with all the declared performances.*

**Le prestazioni del prodotto sopra identificato sono conformi a tutte le prestazioni dichiarate.**
Os desempenhos do produto acima identificados estão de acordo com todos os desempenhos declarados.
*Die oben genannten Leistungen des Produkts entsprechen allen erklärten Leistungen.*

**La presente declaración de prestaciones se emite, de conformidad con el Reglamento (UE) nº 305/2011, bajo la sola responsabilidad del fabricante arriba identificado.**
Cette déclaration des performances est établie, conformément au Règlement (UE) n° 305/2011, sous la seule responsabilité du fabricant identifié ci-dessus.
*This declaration of performance is issued, in accordance with Regulation (EU) No. 305/2011, under the sole responsibility of the manufacturer identified above.*

**La presente dichiarazione di prestazione viene rilasciata, in conformità al Regolamento (UE) n. 305/2011, sotto la responsabilità esclusiva del produttore sopra identificato.**
Esta declaração de desempenho é emitida, de acordo com o Regulamento (UE) n.º 305/2011, sob a exclusiva responsabilidade do fabricante acima identificado.
*Die Erstellung dieser Leistungserklärung erfolgt gemäß Verordnung (EU) Nr. 305/2011 in alleiniger Verantwortung des oben genannten Herstellers.*

LACUNZA
Natural comfort
LACUNZA KALOR GROUP S.A.L.
Pol. Ind. Ibarrea 5A 31800
Alsasua (Navarra) (Spain)
T. (0034) 948563511
comercial@lacunza.net
www. lacunza.net

**Firmado por y en nombre del fabricante por:**
Signé pour le fabricant et en son nom par:
*Signed for and on behalf of the manufacturer by:*
**Firmato a nome e per conto del fabbricante da:**
Assinado por e em nome do fabricante por:
*Unterzeichnet für den Hersteller und im Namen des Herstellers von :*

**ALSASUA (Navarra, Spain) a 28/11/2024**

**Igor Ruiz de Alegria**
Director Gerente de Negocio

LACUNZA
Natural comfort

ES FR *EN* IT PT *DE*

N.º CO-S-003

## DECLARACIÓN DE PRESTACIONES
Conforme al R. E. Productos Construcción (UE) Nº 305/2011

## DÉCLARATION DE PERFORMANCE
Selon le Réglement (UE) Nº 305/2011

## *DECLARATION OF PERFORMANCE*
*According to Regulation (UE) Nº 305/2011*

## DICHIARAZIONE DI PRESTAZIONE
In base al Regolamento (UE) Nº 305/2011

## DECLARAÇAO DE PRESTAÇÕES
Em base com o Regulamento (UE) Nº 305/2011

## *LEISTUNGSERKLÄRUNG*
*Gemäß R. E. Bauprodukte (EU) Nr. 305/2011*

| | |
|---|---|
| 1 **Código de identificación única del producto tipo:**<br>Code d'identification unique du produit type:<br>*Unique identification code of the product-type:*<br>**Codice di identificazione unico del prodotto-tipo:**<br>Código de identificação único do produto-tipo:<br>*Eindeutiger Kenncode des Produkttyps:* | **LIS 8T** |
| 2 **Usos previstos:** | **Cocina de carga manual, alimentada con combustibles sólidos, cuya función es cocinar y calefactar edificios residenciales** |
| Usage(s) prévu(s): | **Cuisine alimentée par des combustibles solides, dont la fonction est de cuisiner et de chauffer des bâtiments résidentiels.** |
| *Intended use/es:* | **Solid fuel cooker, the function of which is to cook and heat residential buildings.** |
| **Usi previsti:** | **Cucina alimentata da combustibili solidi, la cui funzione è quella di cucinare e riscaldare gli edifici residenziali.** |
| Utilização(ões) prevista(s): | **Cozinha alimentada a combustíveis sólidos, cuja função é cozinhar e aquecer edifícios de habitação.** |
| *Verwendungszweck(e):* | **Mit festen Brennstoffen betriebene Küche, deren Funktion darin besteht, Wohngebäude zu kochen und zu heizen.** |
| 3 **Fabricante:**<br>Fabricant:<br>*Manufacturer:* | **Fabbricante:**<br>Fabricant:<br>*Hersteller:*<br>**LACUNZA KALOR GROUP S.A.L.**<br>**Pol. Ind. Ibarrea 5A 31800**<br>**Alsasua (Navarra) (Spain)**<br>**T. (0034) 948563511**<br>**comercial@lacunza.net**<br>**www.lacunza.net** |
| 5 **Sistemas de evaluación y verificación de la constancia de las prestaciones (EVCP):**<br>Système(s) d'évaluation et de vérification de la constance des performances:<br>*System/s of AVCP:* | **Sistemi di VVCP:**<br>Sistema(s) de avaliação e verificação da regularidade do desempenho (AVCP):<br>*System zur Bewertung und Überprüfung der Leistungsbeständigkeit:*<br>**3** |
| 6a **Norma armonizada:**<br>Norme harmonisée:<br>*Harmonised standard:* | **Norma armonizzata:**<br>Norma harmonizada:<br>*Harmonisierte Norm:*<br>**EN-16510-2-3 (2022)** |
| 6a **Organismos notificados:**<br>Organisme(s) notifié(s):<br>*Notified body/ies:* | **Organismi notificati:**<br>Organismo(s) notificado(s):<br>*Notifizierte Stelle(n):*<br>**STROJÍRENSKÝ ZKUŠEBNÍ ÚSTAV, S.P.**<br>**Engineering Test Institute, Public Enterprise**<br>**Hudcova 424/56b, 621 00 Brno, Czech Republic.**<br>**Notified Body 1015** |

| 7 | Características esenciales<br>Caractéristiques essentielles<br>*Essential features* | Caratteristiche essenziali<br>Características essenciais<br>*Unerlässliche Eigenschaften* | Prestaciones declaradas:<br>Performance(s) déclarée(s):<br>*Declared performance/s:* | Prestazioni dichiarate:<br>Desempenho(s) declarado(s):<br>*Erklärte Leistung(en):* |
|---|---|---|---|---|

**Protección de materiales combustibles**
Protection des matériaux combustibles
*Protection of combustible materials*

**Protezione dei materiali combustibili**
Proteção de materiais combustíveis
*Schutz brennbarer Materialien*

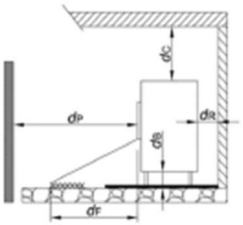


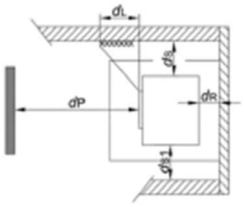


| | | | |
|---|---|---|---|
| dS = | 200 mm | dL = | 1500 mm |
| dS1 = | 200 mm | dC = | 800 mm |
| dR = | 200 mm | dF = | 1500 mm |
| dP = | 200 mm | dB = | 0 mm |

| | A | B |
|---|---|---|
| Prestación Declarada a Potencia Calorífica:<br>Performance déclarée à la puissance thermique:<br>*Declared Performance at Heating Power:*<br>Prestazioni dichiarate alla potenza termica:<br>Desempenho declarado na potência de aquecimento:<br>*Angegebene Leistung bei:* | Nominal<br>Nominale<br>*Nominal*<br>Nominale<br>Nominal<br>*Nennheizleistung* | A carga parcial<br>Á charge partielle<br>*At partial load*<br>A carico parziale<br>Com carga parcial<br>*Teillast-Heizleistung* |
| Emisión. Émission. *Emission.* Emissione. Emissão. *Emission* $CO_{nom}$ (13%$O_2$) / $CO_{part}$ (13%$O_2$) | A 1420 mg/m³ | B NPD |
| Emisión. Émission. *Emission.* Emissione. Emissão. *Emission* $NOx_{nom}$ (13%$O_2$) / $NOx_{part}$ (13%$O_2$) | A 120 mg/m³ | B NPD |
| Emisión. Émission. *Emission.* Emissione. Emissão. *Emission* $OGC_{nom}$ (13%$O_2$) / $OGC_{part}$ (13%$O_2$) | A 78 mg/m³ | B NPD |
| Emisión. Émission. *Emission.* Emissione. Emissão. *Emission* $PM_{nom}$ (13%$O_2$) / $PM_{part}$ (13%$O_2$) | A 34 mg/m³ | B NPD |
| Temperatura de salida de gases de combustión (TSnom/TSpart)<br>Température de sortie des gaz de combustión (TSnom/TSpart)<br>*Combustion gas outlet temperature* (TSnom/TSpart)<br>Temperatura uscita gas di combustione (TSnom/TSpart)<br>Temperatura de saída do gás de combustão (TSnom/TSpart)<br>*Verbrennungsgasaustrittstemperatur* (TSnom/TSpart) | A 256 ºC | B NPD |
| Tiro mínimo (Pnom/Ppart)<br>Tirage minimum (Pnom/Ppart)<br>*Minimum depression*<br>Depressione minima (Pnom/Ppart)<br>Depressão mínima (Pnom/Ppart)<br>*Minimale depression* (Pnom/Ppart) | A 13 Pa | B NPD |
| Caudal másico de los gases de combustión ($Øf_{,gnom}$/$Øf_{,gpart}$)<br>Débit massique des gaz de combustion ($Øf_{,gnom}$/$Øf_{,gpart}$)<br>*Mass flow rate of combustion gases* ($Øf_{,gnom}$/$Øf_{,gpart}$)<br>Portata massica dei gas di combustione ($Øf_{,gnom}$/$Øf_{,gpart}$)<br>Taxa de fluxo de massa de gases de combustão ($Øf_{,gnom}$/$Øf_{,gpart}$)<br>*Massenstrom der Verbrennungsgase* ($Øf_{,gnom}$/$Øf_{,gpart}$) | A 15 g/s | B NPD |
| Seguridad contra incendios de instalaciones en una chimenea ($T_{class}$)<br>Sécurité incendie des installations dans une cheminée ($T_{class}$)<br>*Fire safety of installations in a chimney* ($T_{class}$)<br>Sicurezza antincendio delle installazioni ($T_{class}$)<br>Segurança contra incêndio de instalações em chaminé ($T_{class}$)<br>*Brandschutz von Anlagen in einem Schornstein* ($T_{class}$) | T400 | |

| | | | | | |
|---|---|---|---|---|---|
| Potencia de calefacción (Pnom/Ppart)<br>Puissance de chauffe (Pnom/Ppart)<br>*Heating power* (Pnom/Ppart) | Potenza di riscaldamento (Pnom/Ppart)<br>Potência de aquecimento (Pnom/Ppart)<br>*Heizleistung* (Pnom/Ppart) | A | 11 kW | B | NPD |
| Potencia de calentamiento de agua (PWnom/PWpart)<br>Puissance de chauffage de l'eau (PWnom/PWpart)<br>*Water heating power* (PWnom/PWpart)<br>Potenza di riscaldamento del l'acqua (PWnom/PWpart)<br>Potência de aquecimento (PWnom/PWpart)<br>*Wasserheizleistung* (PWnom/PWpart) | | A | 0 kW | B | NPD |
| Eficiencia (ηnom/ηpart)<br>Efficacité (ηnom/ηpart)<br>*Efficiency* (ηnom/ηpart) | Efficienza (ηnom/ηpart)<br>Eficiência (ηnom/ηpart)<br>*Effizienz* (ηnom/ηpart) | A | 78 % | B | NPD |
| Eficiencia de calefacción estacional (ηs)<br>Efficacité du chauffage saisonnier (ηs)<br>*Seasonal heating efficiency* (ηs) | Efficienza térmica stagionale (ηs)<br>Eficiência de aquecimento sazonal (ηs)<br>*Saisonale Heizeffizienz* (ηs) | 68 | | | |
| Índice eficiencia energética (EEI)<br>Indice d'efficacité énergétique (EEI)<br>*Energy efficiency index* (EEI) | Indice di efficienza energetica (EEI) Índice de eficiência energética (EEI)<br>*Energieeffizienzindex* (EEI) | 103 | | | |
| Clase<br>Classe<br>*Class* | Classe<br>Classe<br>*Klasse* | A | | | |
| Consumo de energía eléctrica *(elmáx / elmín)*<br>Consommation d'énergie électrique *(elmáx / elmín)*<br>*Electrical energy consumption (elmáx / elmín)*<br>Consumo di energia elettrica *(elmáx / elmín)*<br>Consumo de energia elétrica *(elmáx / elmín)*<br>*Elektrischer Energieverbrauch (elmáx / elmín)* | | A | 0 kW | B | 0 kW |
| Consumo de energía modo espera (elsb)<br>Consommation d'énergie en veille (elsb)<br>*Standby power consumption* (elsb) | Consumo energético in standby (elsb)<br>Consumo de energia em espera (elsb)<br>*Standby-Stromverbrauch* (elsb) | 0 kW | | | |
| Sostenibilidad medioambiental<br>La durabilité environnementale<br>*Environmental sustainability* | Sostenibilità ambientale<br>Sustentabilidade ambiental<br>*Umweltverträglichkeit* | | | | |

**Las prestaciones del producto identificado anteriormente son conformes con el conjunto de las prestaciones declaradas.**
Les performances du produit identifié ci-dessus sont conformes à toutes les performances déclarées.
*The performances of the product identified above are in accordance with all the declared performances.*

**Le prestazioni del prodotto sopra identificato sono conformi a tutte le prestazioni dichiarate.**
Os desempenhos do produto acima identificados estão de acordo com todos os desempenhos declarados.
*Die oben genannten Leistungen des Produkts entsprechen allen erklärten Leistungen.*

**La presente declaración de prestaciones se emite, de conformidad con el Reglamento (UE) nº 305/2011, bajo la sola responsabilidad del fabricante arriba identificado.**
Cette déclaration des performances est établie, conformément au Règlement (UE) n° 305/2011, sous la seule responsabilité du fabricant identifié ci-dessus.
*This declaration of performance is issued, in accordance with Regulation (EU) No. 305/2011, under the sole responsibility of the manufacturer identified above.*

**La presente dichiarazione di prestazione viene rilasciata, in conformità al Regolamento (UE) n. 305/2011, sotto la responsabilità esclusiva del produttore sopra identificato.**
Esta declaração de desempenho é emitida, de acordo com o Regulamento (UE) n.º 305/2011, sob a exclusiva responsabilidade do fabricante acima identificado.
*Die Erstellung dieser Leistungserklärung erfolgt gemäß Verordnung (EU) Nr. 305/2011 in alleiniger Verantwortung des oben genannten Herstellers.*

LACUNZA
Natural comfort
LACUNZA KALOR GROUP S.A.L.
Pol. Ind. Ibarrea 5A 31800
Alsasua (Navarra) (Spain)
T. (0034) 948563511
comercial@lacunza.net
www. lacunza.net

**Firmado por y en nombre del fabricante por:**
Signé pour le fabricant et en son nom par:
*Signed for and on behalf of the manufacturer by:*
**Firmato a nome e per conto del fabbricante da:**
Assinado por e em nome do fabricante por:
*Unterzeichnet für den Hersteller und im Namen des Herstellers von :*

**ALSASUA (Navarra, Spain) a 28/11/2024**

**Igor Ruiz de Alegria**
Director Gerente de Negocio

# 9. MARCATURA CE

| | |
|---|---|
| CE 07 | LACUNZA KALOR GROUP S.A.L.<br>Pol. Ind. Ibarrea 5A 31800<br>Alsasua (Navarra) (Spain) www.lacunza.net |
| | DoP: **CO-S-001** — **EN 16510-2-3 (2022)** |

Marca, Marque, Mark, Marca, Marca, Markierung: **LACUNZA**
Tipo, Type, Type, Tipo, Tipo, Nett: **Cocina, Cuisinière, Cucina, Cooker, Cozinha, Holzokocher**
Modelo, Modèle, Model, Modello, Modelo, Modell: **LIS 5T**

Organismo notificado: Organisme notifié: Notified body: Organismi notificati: Organismo notificado: Notifizierte Stelle: SZU Nº 1015

Aparato Tipo, Type d'appareil, Apparatus Type, Tipo di apparecchio, Tipo de aparelho, Gerätetyp: B

Estufa de calefacción residencial, alimentada con combustibles sólidos. Poêles de chauffage domestiques à combustible solid. Residential solid fuel burning Roomheaters. Stufa di riscaldamento domestici a combustibile solido. Fogão de aquecimento residencial, alimentado por combustíveis sólidos. Häusliche Raumheizer für feste Brennstoffe.

| **Características esenciales, Caractéristiques essentielles, Essential features, Caratteristiche essenziali, , Características essenciais, Unerlässliche Eigenschaften** | **Prestaciones, Performance, Prestazione, Services, Desempenho, Leistungen** |
|---|---|
| Capacidad para soportar carga, Capacité de chargement, Load bearing capacity, Capacità di carico, Capacidade de carga, Tragfähigkeit | NPD |
| Protección de materiales combustibles. Protection des matériaux combustibles. Protection of combustible materials. Protezione dei materiali combustibili. Proteção de materiais combustíveis. Schutz brennbarer Materialien 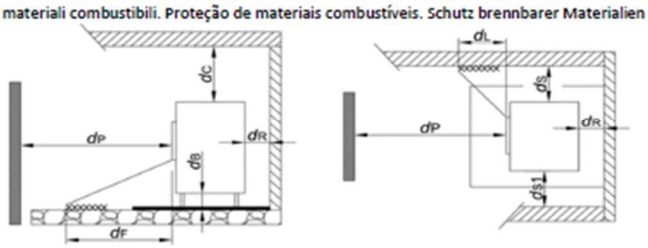 | dS = 200mm<br>dS1 = 200mm<br>dR = 200mm<br>dP = 200mm<br>dL = 1500mm<br>dC = 800mm<br>dF = 1500mm<br>dB = 0mm |

| *Prestación Declarada a Potencia Calorífica: Performance déclarée à la puissance thermique: Declared Performance at Heating Power: Prestazioni dichiarate alla potenza termica: Desempenho declarado na potência de aquecimento: Angegebene Leistung bei:* | Nominal<br>Nominale<br>*Nominal*<br>Nominale<br>Nominal<br>*Nennheizleistung* | A carga parcial<br>Á charge partielle<br>*At partial load*<br>A carico parziale<br>Com carga parcial<br>*Teillast-Heizleistung* |
|---|---|---|
| Emisión. Émission. Emission. Emissione. Emissão. Emission **COnom (13%O2) / COpart (13%O2)** | **1419 mg/m³** | **NPD** |
| Emisión. Émission. Emission. Emissione. Emissão. Emission **NOxnom (13%O2)/NOxpart (13%O2)** | **116 mg/m³** | **NPD** |
| Emisión. Émission. Emission. Emissione. Emissão. Emission **OGCnom (13%O2)/OGCpart (13%O2)** | **80 mg/m³** | **NPD** |
| Emisión. Émission. Emission. Emissione. Emissão. Emission **PMnom (13%O2) / PMpart (13%O2)** | **33 mg/m³** | **NPD** |
| Temperatura de salida de gases de combustión. Température de sortie des gaz de combustión. Combustion gas outlet temperature. Temperatura uscita gas di combustione. Temperatura de saída do gás de combustão. Verbrennungsgasaustrittstemperatur. **(TSnom/TSpart)** | **259 ºC** | **NPD** |
| Tiro mínimo. Tirage mínimum. Minimum depression. Depressione mínima. Depressão mínima. Minimale depression **(Pnom/Ppart)** | **11 Pa** | **NPD** |
| Caudal másico de los gases de combustión. Débit massique des gaz de combustion. Mass flow rate of combustion gases. Portata massica dei gas di combustion. Taxa de fluxo de massa de gases de combustão. Massenstrom der Verbrennungsgase **(Øf,gnom/Øf,gpart)** | **13 g/s** | **NPD** |
| Seguridad contra incendios de instalaciones en una chimenea. Sécurité incendie des installations dans une cheminée. Fire safety of installations in a chimney. Sicurezza antincendio delle installazioni. Segurança contra incêndio de instalações em chaminé.Brandschutz von Anlagen in einem Schornstein **(Tclass)** | **T400** | |
| Potencia de calefacción. Puissance de chauffe. Heating power. Potenza di riscaldamento. Potência de aquecimento. Heizleistung **(Pnom/Ppart)** | **9 kW** | **2NPD** |
| Potencia de calentamiento de agua. Pussance de chauffage de l'eau. Water heating power.Potenza di riscaldamento del l'acqua. Potência de aquecimento. Wasserheizleistung **(PWnom/PWpart)** | **0 kW** | **NPD** |
| Eficiencia. Efficacité. Efficiency. Efficienza. Eficiência. Effizienz **(ηnom/ηpart)** | **76 %** | **NPD** |
| Eficiencia de calefacción estacional. Efficacité du chauffage saisonnier. Seasonal heating efficiency. Efficienza térmica stagionale. Eficiência de aquecimento sazonal. Saisonale Heizeffizienz **(ηs)** | **66 %** | |
| Índice eficiencia energética. Indice d'efficacité énergétique. Energy efficiency index. Indice di efficienza energética. Índice de eficiência energética. Energieeffizienzindex **(EEI)** | **100** | |
| Clase. Classe. Class. Classe. Classe.Klasse | **A** | |
| Consumo de energía eléctrica. Consommation d'énergie électrique. Electrical energy consumption. Consumo di energia elettrica. Consumo de energia elétrica. Elektrischer Energieverbrauch **(elmáx / elmín)** | **NPD** | **NPD** |
| Consumo de energía modo espera. Consommation d'énergie en veille. Standby power consumption. Consumo energético in standby. Consumo de energia em espera. Standby-Stromverbrauch **(elsb)** | **NPD** | |

| | |
|---|---|
| CE 07 | LACUNZA KALOR GROUP S.A.L.<br>Pol. Ind. Ibarrea 5A 31800<br>Alsasua (Navarra) (Spain) www.lacunza.net |
| | DoP: **CO-S-002** — **EN 16510-2-3 (2022)** |

Marca, Marque, Mark, Marca, Marca, Markierung: **LACUNZA**
Tipo, Type, Type, Tipo, Tipo, Nett: **Cocina, Cuisinière, Cucina, Cooker, Cozinha, Holzokocher**
Modelo, Modèle, Model, Modello, Modelo, Modell: **LIS 7T**

Organismo notificado: Organisme notifié: Notified body: Organismi notificati: Organismo notificado: Notifizierte Stelle: SZU Nº 1015

Aparato Tipo, Type d'appareil, Apparatus Type, Tipo di apparecchio, Tipo de aparelho, Gerätetyp: B

Estufa de calefacción residencial, alimentada con combustibles sólidos. Poêles de chauffage domestiques à combustible solid. Residential solid fuel burning Roomheaters. Stufa di riscaldamento domestici a combustibile solido. Fogão de aquecimento residencial, alimentado por combustíveis sólidos. Häusliche Raumheizer für feste Brennstoffe.

| **Características esenciales, Caractéristiques essentielles, Essential features, Caratteristiche essenziali, , Características essenciais, Unerlässliche Eigenschaften** | **Prestaciones, Performance, Prestazione, Services, Desempenho, Leistungen** |
|---|---|
| Capacidad para soportar carga, Capacité de chargement, Load bearing capacity, Capacità di carico, Capacidade de carga, Tragfähigkeit | NPD |
| Protección de materiales combustibles. Protection des matériaux combustibles. Protection of combustible materials. Protezione dei materiali combustibili. Proteção de materiais combustíveis. Schutz brennbarer Materialien 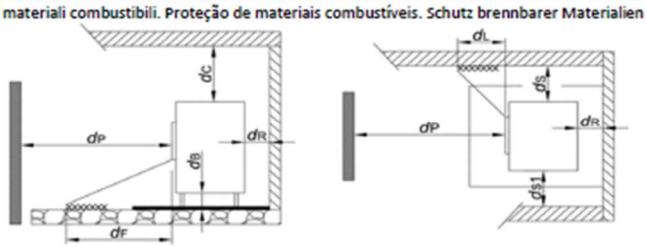 | dS = 200mm<br>dS1 = 200mm<br>dR = 200mm<br>dP = 200mm<br>dL = 1500mm<br>dC = 800mm<br>dF = 1500mm<br>dB = 0mm |

| *Prestación Declarada a Potencia Calorífica: Performance déclarée à la puissance thermique: Declared Performance at Heating Power: Prestazioni dichiarate alla potenza termica: Desempenho declarado na potência de aquecimento: Angegebene Leistung bei:* | Nominal<br>Nominale<br>*Nominal*<br>Nominale<br>Nominal<br>*Nennheizleistung* | A carga parcial<br>Á charge partielle<br>*At partial load*<br>A carico parziale<br>Com carga parcial<br>*Teillast-Heizleistung* |
|---|---|---|
| Emisión. Émission. Emission. Emissione. Emissão. Emission **COnom (13%O2) / COpart (13%O2)** | **1420 mg/m³** | **NPD** |
| Emisión. Émission. Emission. Emissione. Emissão. Emission **NOxnom (13%O2)/NOxpart (13%O2)** | **120 mg/m³** | **NPD** |
| Emisión. Émission. Emission. Emissione. Emissão. Emission **OGCnom (13%O2)/OGCpart (13%O2)** | **80 mg/m³** | **NPD** |
| Emisión. Émission. Emission. Emissione. Emissão. Emission **PMnom (13%O2) / PMpart (13%O2)** | **34 mg/m³** | **NPD** |
| Temperatura de salida de gases de combustión. Température de sortie des gaz de combustión. Combustion gas outlet temperature. Temperatura uscita gas di combustione. Temperatura de saída do gás de combustão. Verbrennungsgasaustrittstemperatur. **(TSnom/TSpart)** | **258 ºC** | **NPD** |
| Tiro mínimo. Tirage mínimum. Minimum depression. Depressione minima. Depressão mínima. Minimale depression **(Pnom/Ppart)** | **12 Pa** | **NPD** |
| Caudal másico de los gases de combustión. Débit massique des gaz de combustion. Mass flow rate of combustion gases. Portata massica dei gas di combustion. Taxa de fluxo de massa de gases de combustão. Massenstrom der Verbrennungsgase **(Øf,gnom/Øf,gpart)** | **14 g/s** | **NPD** |
| Seguridad contra incendios de instalaciones en una chimenea. Sécurité incendie des installations dans une cheminée. Fire safety of installations in a chimney. Sicurezza antincendio delle installazioni. Segurança contra incêndio de instalações em chaminé.Brandschutz von Anlagen in einem Schornstein **(Tclass)** | **T400** | |
| Potencia de calefacción. Puissance de chauffe. Heating power. Potenza di riscaldamento. Potência de aquecimento. Heizleistung **(Pnom/Ppart)** | **10 kW** | **2NPD** |
| Potencia de calentamiento de agua. Puissance de chauffage de l'eau. Water heating power.Potenza di riscaldamento del l'acqua. Potência de aquecimento. Wasserheizleistung **(PWnom/PWpart)** | **0 kW** | **NPD** |
| Eficiencia. Efficacité. Efficiency. Efficienza. Eficiência. Effizienz **(ηnom/ηpart)** | **76 %** | **NPD** |
| Eficiencia de calefacción estacional. Efficacité du chauffage saisonnier. Seasonal heating efficiency. Efficienza térmica stagionale. Eficiência de aquecimento sazonal. Saisonale Heizeffizienz **(ηs)** | **66 %** | |
| Índice eficiencia energética. Indice d'efficacité énergétique. Energy efficiency index. Indice di efficienza energética. Índice de eficiência energética. Energieeffizienzindex **(EEI)** | **100** | |
| Clase. Classe. Class. Classe. Classe.Klasse | **A** | |
| Consumo de energía eléctrica. Consommation d'énergie électrique. Electrical energy consumption. Consumo di energia elettrica. Consumo de energia elétrica. Elektrischer Energieverbrauch **(elmáx / elmín)** | **NPD** | **NPD** |
| Consumo de energía modo espera. Consommation d'énergie en veille. Standby power consumption. Consumo energético in standby. Consumo de energia em espera. Standby-Stromverbrauch **(elsb)** | **NPD** | |

| | | |
|---|---|---|
| CE 07 | LACUNZA KALOR GROUP S.A.L.<br>Pol. Ind. Ibarrea 5A 31800<br>Alsasua (Navarra) (Spain) www.lacunza.net | |
| | DoP: **CO-S-003** | **EN 16510-2-3 (2022)** |

Marca, Marque, Mark, Marca, Marca, Markierung: **LACUNZA**
Tipo, Type, Type, Tipo, Tipo, Nett: **Cocina, Cuisinière, Cucina, Cooker, Cozinha, Holzokocher**
Modelo, Modèle, Model, Modello, Modelo, Modell: **LIS 8T**

Organismo notificado: Organisme notifié: Notified body: Organismi notificati: Organismo notificado: Notifizierte Stelle: SZU Nº 1015

Aparato Tipo, Type d'appareil, Apparatus Type, Tipo di apparecchio, Tipo de aparelho, Gerätetyp: B

Estufa de calefacción residencial, alimentada con combustibles sólidos. Poêles de chauffage domestiques à combustible solid. Residential solid fuel burning Roomheaters. Stufa di riscaldamento domestici a combustibile solido. Fogão de aquecimento residencial, alimentado por combustíveis sólidos. Häusliche Raumheizer für feste Brennstoffe.

| **Características esenciales, Caractéristiques essentielles, Essential features, Caratteristiche essenziali, , Características essenciais, Unerlässliche Eigenschaften** | **Prestaciones, Performance, Prestazione, Services, Desempenho, Leistungen** |
|---|---|
| Capacidad para soportar carga, Capacité de chargement, Load bearing capacity, Capacità di carico, Capacidade de carga, Tragfähigkeit | NPD |
| Protección de materiales combustibles. Protection des matériaux combustibles. Protection of combustible materials. Protezione dei materiali combustibili. Proteção de materiais combustíveis. Schutz brennbarer Materialien 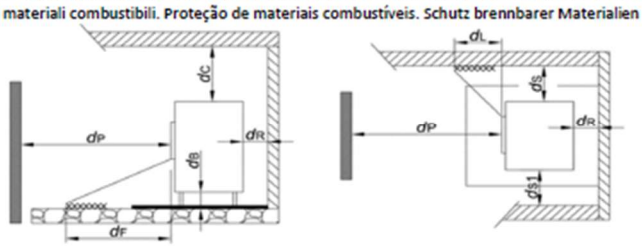 | dS = 200mm<br>dS1 = 200mm<br>dR = 200mm<br>dP = 200mm<br>dL = 1500mm<br>dC = 800mm<br>dF = 1500mm<br>dB = 0mm |

| *Prestación Declarada a Potencia Calorífica: Performance déclarée à la puissance thermique: Declared Performance at Heating Power: Prestazioni dichiarate alla potenza termica: Desempenho declarado na potência de aquecimento: Angegebene Leistung bei:* | Nominal<br>Nominale<br>*Nominal*<br>Nominale<br>Nominal<br>*Nennheizleistung* | A carga parcial<br>Á charge partielle<br>*At partial load*<br>A carico parziale<br>Com carga parcial<br>*Teillast-Heizleistung* |
|---|---|---|
| Emisión. Émission. Emission. Emissione. Emissão. Emission **COnom (13%O2) / COpart (13%O2)** | **1420 mg/m³** | **NPD** |
| Emisión. Émission. Emission. Emissione. Emissão. Emission **NOxnom (13%O2)/NOxpart (13%O2)** | **120 mg/m³** | **NPD** |
| Emisión. Émission. Emission. Emissione. Emissão. Emission **OGCnom (13%O2)/OGCpart (13%O2)** | **78 mg/m³** | **NPD** |
| Emisión. Émission. Emission. Emissione. Emissão. Emission **PMnom (13%O2) / PMpart (13%O2)** | **34 mg/m³** | **NPD** |
| Temperatura de salida de gases de combustión. Température de sortie des gaz de combustión. Combustion gas outlet temperature. Temperatura uscita gas di combustione. Temperatura de saída do gás de combustão. Verbrennungsgasaustrittstemperatur. **(TSnom/TSpart)** | **256 ºC** | **NPD** |
| Tiro mínimo. Tirage mínimum. Minimum depression. Depressione mínima. Depressão mínima. Minimale depression **(Pnom/Ppart)** | **13 Pa** | **NPD** |
| Caudal másico de los gases de combustión. Débit massique des gaz de combustion. Mass flow rate of combustion gases. Portata massica dei gas di combustion. Taxa de fluxo de massa de gases de combustão. Massenstrom der Verbrennungsgase **(Øf,gnom/Øf,gpart)** | **15 g/s** | **NPD** |
| Seguridad contra incendios de instalaciones en una chimenea. Sécurité incendie des installations dans une cheminée. Fire safety of installations in a chimney. Sicurezza antincendio delle installazioni. Segurança contra incêndio de instalações em chaminé.Brandschutz von Anlagen in einem Schornstein **(Tclass)** | **T400** | |
| Potencia de calefacción. Puissance de chauffe. Heating power. Potenza di riscaldamento. Potência de aquecimento. Heizleistung **(Pnom/Ppart)** | **11 kW** | **2NPD** |
| Potencia de calentamiento de agua. Pussance de chauffage de l'eau. Water heating power.Potenza di riscaldamento del l'acqua. Potência de aquecimento. Wasserheizleistung **(PWnom/PWpart)** | **0 kW** | **NPD** |
| Eficiencia. Efficacité. Efficiency. Efficienza. Eficiência. Effizienz **(ηnom/ηpart)** | **78 %** | **NPD** |
| Eficiencia de calefacción estacional. Efficacité du chauffage saisonnier. Seasonal heating efficiency. Efficienza térmica stagionale. Eficiência de aquecimento sazonal. Saisonale Heizeffizienz **(ηs)** | **68 %** | |
| Índice eficiencia energética. Indice d'efficacité énergétique. Energy efficiency index. Indice di efficienza energética. Índice de eficiência energética. Energieeffizienzindex **(EEI)** | **103** | |
| Clase. Classe. Class. Classe. Classe.Klasse | **A** | |
| Consumo de energía eléctrica. Consommation d'énergie électrique. Electrical energy consumption. Consumo di energia elettrica. Consumo de energia elétrica. Elektrischer Energieverbrauch **(elmáx / elmín)** | **NPD** | **NPD** |
| Consumo de energía modo espera. Consommation d'énergie en veille. Standby power consumption. Consumo energético in standby. Consumo de energia em espera. Standby-Stromverbrauch **(elsb)** | **NPD** | |

Distribuito in Italia da:
ZETALINEA SRL
Via Malopera Nord, 2587
45021 Badia Polesine (RO)
Tel.: (00 39) 0425 52112
e-mail: service@zetalinea.it
Sito: www.zetalinea.it

LACUNZA KALOR GROUP S.A.L
Pol. Ind. Ibarrea 5A
31800 Alsasua (Navarra) Spain
Tel.: (00 34) 948 56 35 11
Fax.: (00 34) 948 56 35 05
e-mail: comercial@lacunza.net
Sito: www.lacunza.net
VERSIONE: 8